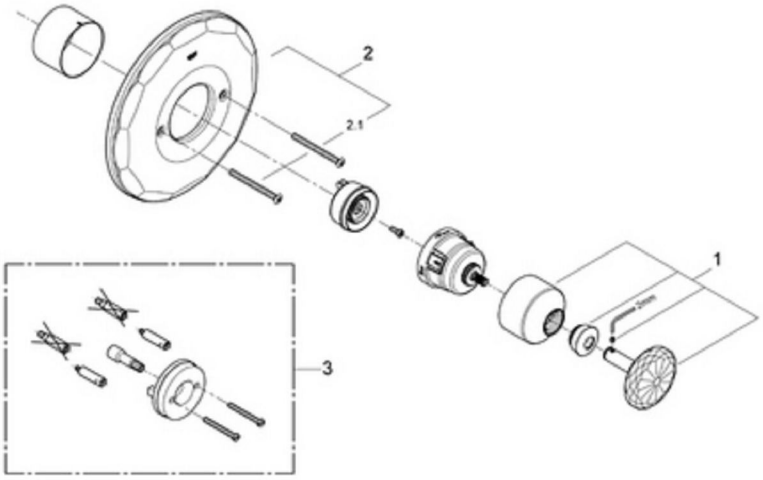
2
2.1
1
3