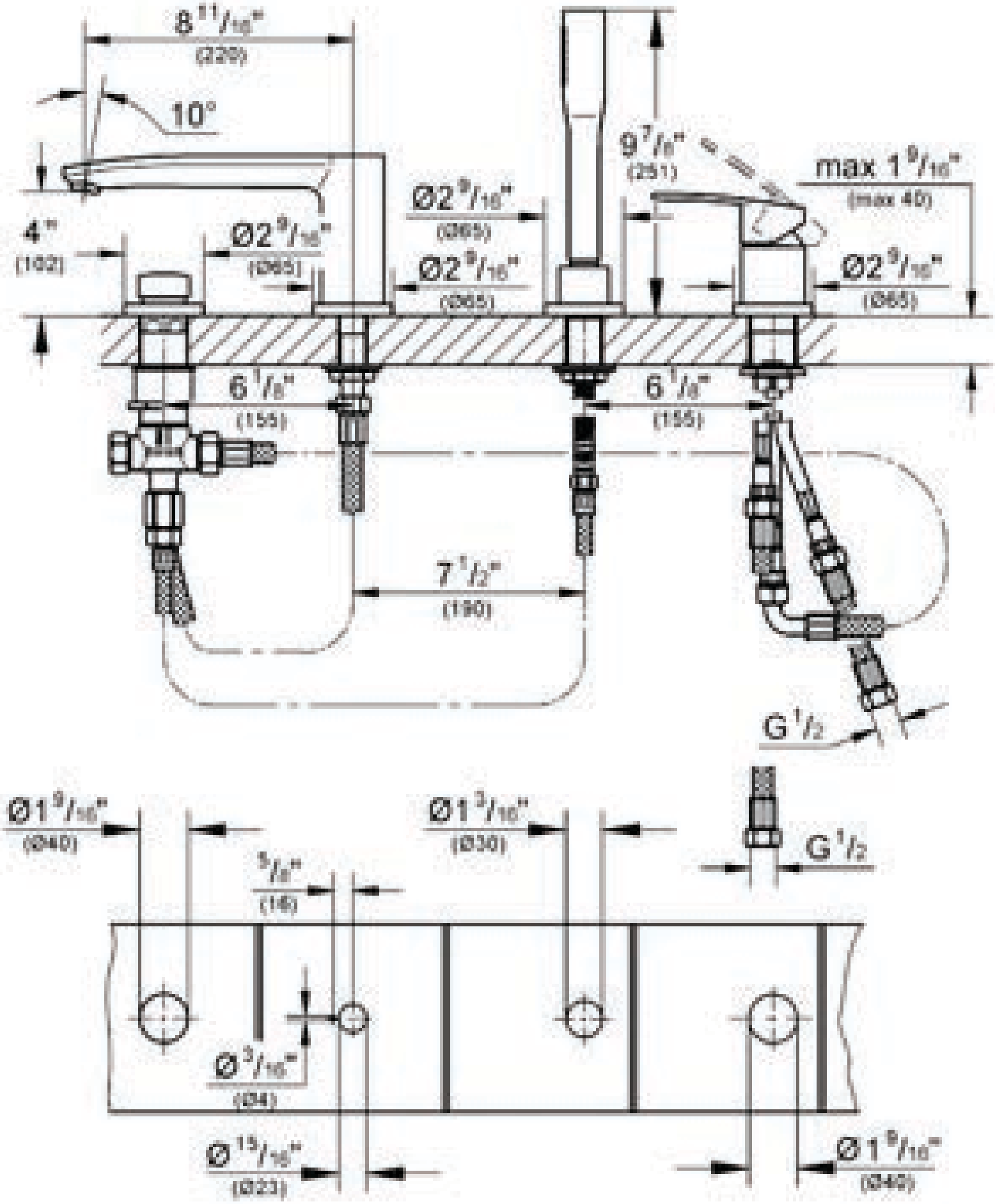
8 11/16"
(220)
10°
4"
(102)
Ø2 9/16"
(Ø65)
Ø2 9/16"
(Ø65)
Ø2 9/16"
(Ø65)
9 7/8"
(251)
max 1 9/16"
(max 40)
Ø2 9/16"
(Ø65)
6 1/8"
(155)
6 1/8"
(155)
7 1/2"
(190)
G 1/2
Ø1 9/16"
(Ø40)
Ø1 3/16"
(Ø30)
G 1/2
5/8"
(16)
Ø 3/16"
(Ø4)
Ø 15/16"
(Ø23)
Ø1 9/16"
(Ø40)