| Blatt | |
|---|---|
| **E 14.60.0** | |

Sigmaringer Straße 107
70567 Stuttgart
Postfach 81 02 40
70519 Stuttgart

Telefon: 07 11/16 14-0
Telefax: 07 11/16 14-3 68
www.hansa.de

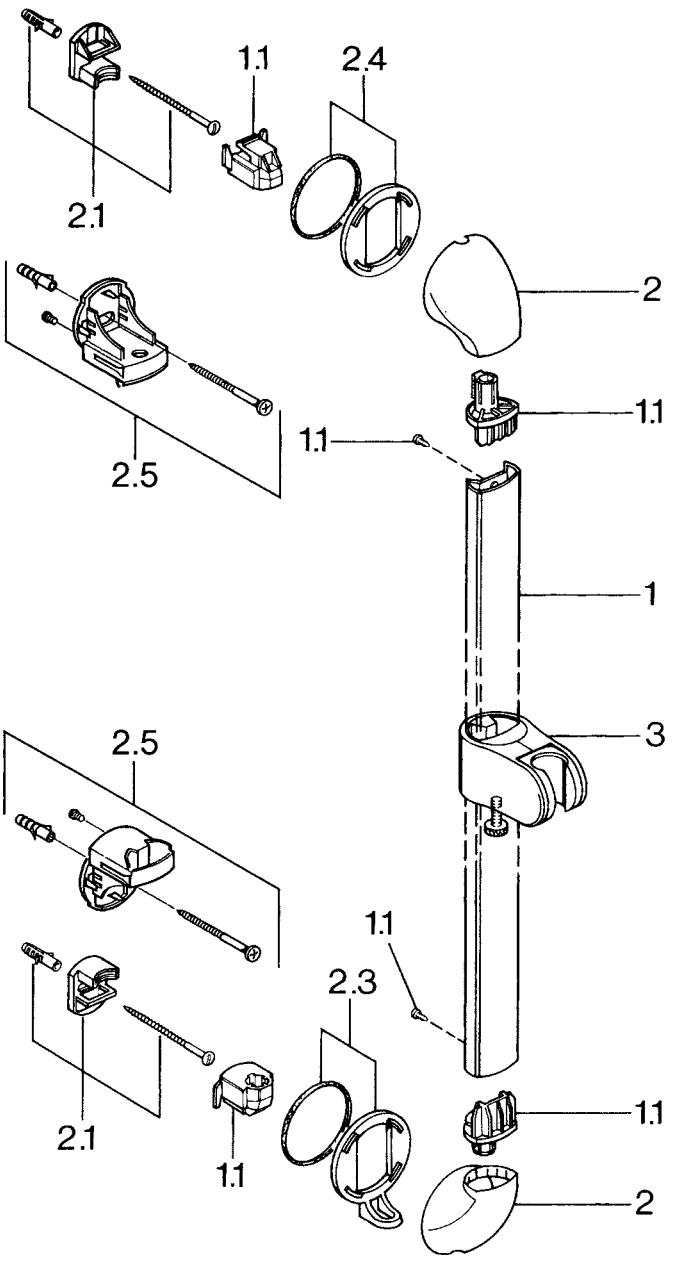


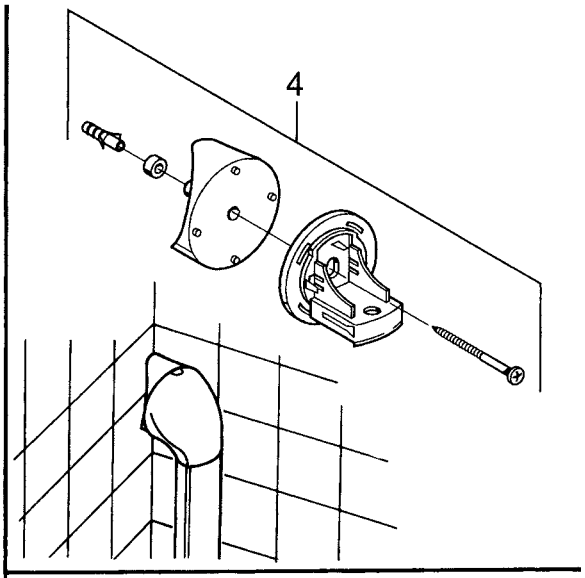


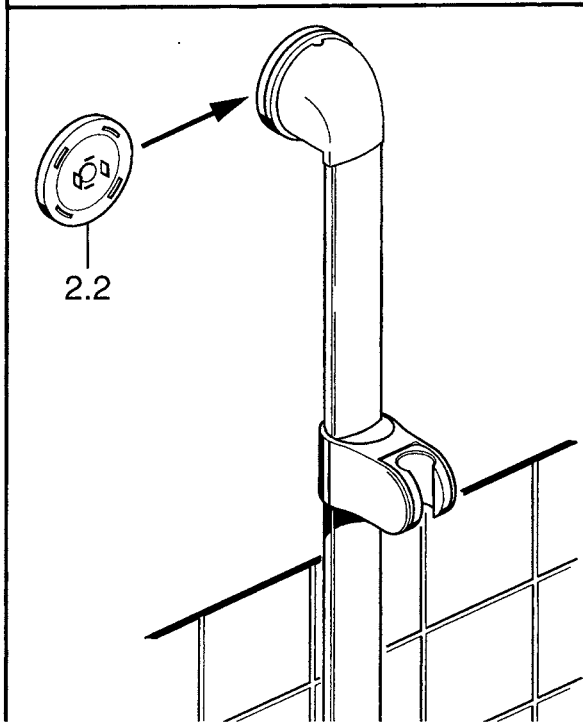


**Wandstange**
**Hansapremio**

**Nr. 0457** 0100

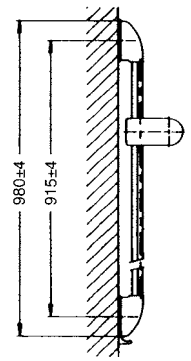




zurück zur letzten Ansicht ☞

Sigmaringer Straße 107
70567 Stuttgart
Postfach 81 02 40
70519 Stuttgart

Telefon: 07 11/16 14-0
Telefax: 07 11/16 14-3 68
www.hansa.de

HANSA



## Wandstange Hansapremio

| Pos. | Bezeichnung | chrom<br>**0457** 0100 | edelmatt<br>**0457** 0100 92 | weiß<br>**0457** 0100 82 | rot<br>**0457** 0100 83 | schwarz<br>**0457** 0100 84 | edel-messing<br>**0457** 0100 94 | aranja<br>**0457** 0100 40 |
|---|---|---|---|---|---|---|---|---|
| 1. | Gleitstange | | | | | | | |
| 1.1 | Steckteile | 59 911 291 | ← | ← | ← | ← | ← | ← |
| 2. | Abdeckung, bis 06. 97 | 59 911 292 | 59 911 293 | 59 911 294 | 59 911 295 | 59 911 296 | 59 911 297 | 59 911 298 |
| 2. | Abdeckung, ab 07.97 | 59 911 457 | 59 911 458 | 59 911 459 | 59 911 460 | 59 911 461 | 59 911 462 | 59 911 463 |
| 2.1 | Befestigungs-Set bis 06. 97 | 59 911 299 | ← | ← | ← | ← | ← | ← |
| 2.2 | Distanzstück, 5 mm | 59 911 300 | ← | ← | ← | ← | ← | ← |
| 2.3 | Dekorring mit Haken | 59 911 301 | 59 911 302 | 59 911 303 | 59 911 304 | 59 911 305 | 59 911 306 | 59 911 307 |
| 2.4 | Dekorring | 59 911 308 | 59 911 309 | 59 911 310 | 59 911 311 | 59 911 312 | 59 911 313 | 59 911 314 |
| 2.5 | Gleitstangenhalter, ab 07. 97 | 59 911 466 | ← | ← | ← | ← | ← | ← |
| 3. | Gleiter | 59 911 315 | 59 911 316 | 59 911 317 | 59 911 318 | 59 911 319 | 59 911 320 | 59 911 321 |
| 4. | Eckmontage-Set, weiß | **0452** 0100 82 | | | | | | |
| 4. | Eckmontage-Set, grau | **0452** 0100 98 | | | | | | |

● = Ersatzteil auf Extrablatt dargestellt

Angaben unverbindlich, Änderungen vorbehalten



zurück zur letzten Ansicht ☞