HANSA
Sigmaringer Straße 107
70567 Stuttgart
Postfach 81 02 40
70519 Stuttgart
Telefon: 07 11/16 14-0
Telefax: 07 11/16 14-3 68
www.hansa.de

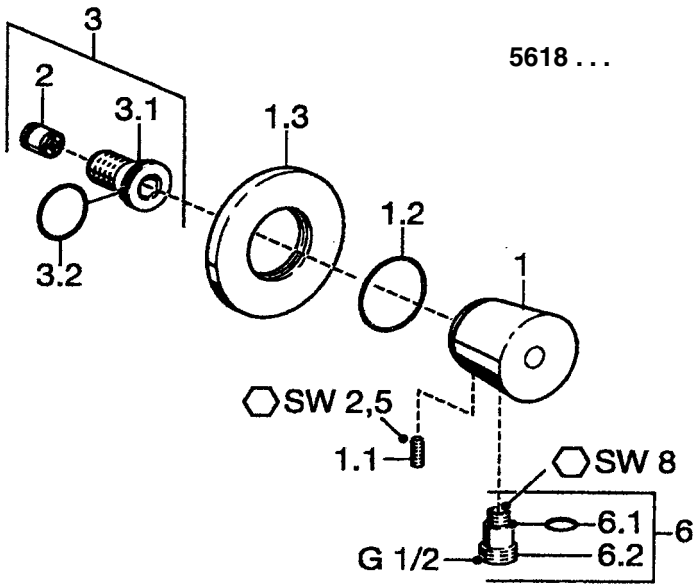

Wandabgangsbogen
Hansamurano

Nr. 5618 0100 ab 6/03

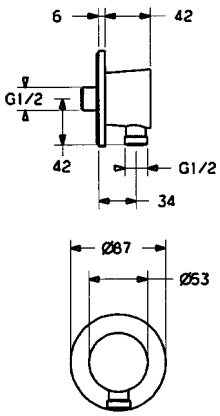

zurück zur letzten Ansicht ☞

Sigmaringer Straße 107
70567 Stuttgart
Postfach 81 02 40
70519 Stuttgart

Telefon: 07 11/16 14-0
Telefax: 07 11/16 14-3 68
www.hansa.de

HANSA

Wandabgangsbogen, DN 15, Hansamurano

Pos.	Bezeichnung	verchromt **5618** 0100
1.	Gehäuse	
1.1	Gewindestift, M 6 x 9, SW 2,5	59 911 237
1.2	O-Ring Ø 34,00 x Ø 2,00	59 912 533
1.3	Rosette Ø 87 mm	59 912 134
2.	Rückflussverhinderer	59 905 714
3.	Anschlussnippel G 1/2, komplett	59 911 229
3.1	Anschlußnippel	
3.2	O-Ring Ø 25,00 x Ø 2,50	59 905 053
6.	Anschlussnippel, 14 x 1,5 x G 1/2, komplett	59 912 535
6.1	O-Ring Ø 11,00 x Ø 1,50	59 911 253

● = Ersatzteil auf Extrablatt dargestellt

Angaben unverbindlich, Änderungen vorbehalten

zurück zur letzten Ansicht ☞