HANSA
Sigmaringer Straße 107
70567 Stuttgart
Postfach 81 02 40
70519 Stuttgart
Telefon: 07 11/16 14-0
Telefax: 07 11/16 14-3 68
www.hansa.de

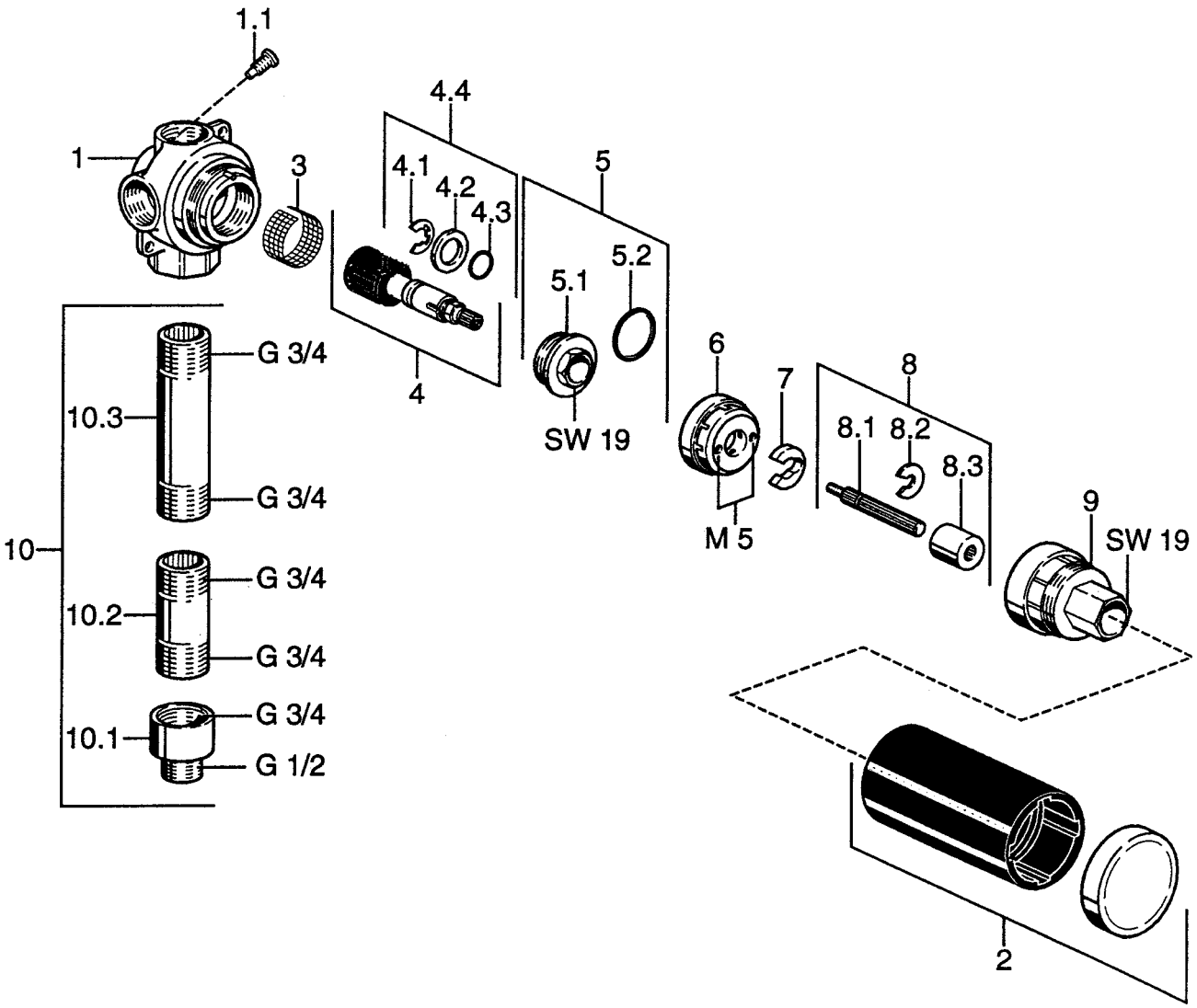

Mehrwegeumstellung, DN 20, G 3/4
Unterputz-Gehäuse

Nr. 0285 0100

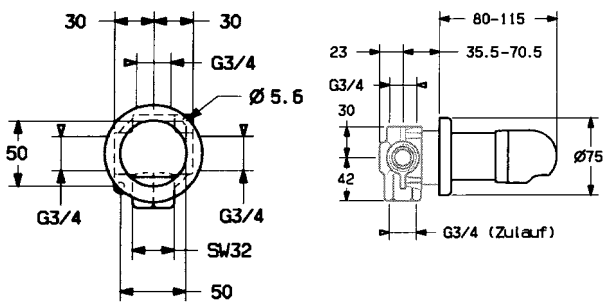

zurück zur letzten Ansicht ☞

Sigmaringer Straße 107
70567 Stuttgart
Postfach 81 02 40
70519 Stuttgart

Telefon: 07 11/16 14-0
Telefax: 07 11/16 14-3 68
www.hansa.de

HANSA

Mehrwegeumstellung für Wandeinbau, DN 20, Hansajet

Pos.	Bezeichnung	**0285** 0100
1.	Gehäuse	
1.1	Schraube M 6, SW 2,5 mit Dichtung	59 904 804
2.	Leckwasserschutz	59 911 745
3.	Sieb	59 910 074
4.	Umstellküken	59 911 746
4.1	Sicherungsring, DIN 6799-9	
4.2	Gleitscheibe	
4.3	O-Ring, Ø 10,00 x Ø 2,00	59 902 347
4.4	Sicherungsring, Gleitscheibe, O-Ring	59 910 076
5.	Verschlußschraube komplett	59 910 077
5.1	Verschlußschraube	
5.2	O-Ring, Ø 23,50 x Ø 1,78	59 905 101
6.	Drehteller komplett	59 911 747
7.	Sicherungsring	59 911 748
8.	Spindel komplett	59 911 749
8.1	Spindel	
8.2	Führungsscheibe	59 910 694
8.3	Adapter	
9.	Innenhülse, SW 19	59 911 750
10.	Anschluß-Set, G 3/4	
10.1	Reduzierstück G 1/2 x G 3/4	59 911 751
10.2	Gewindenippel, 60 mm G 3/4	59 911 752
10.3	Gewindenippel, 100 mm G 3/4	59 911 753

● = Ersatzteil auf Extrablatt dargestellt

Angaben unverbindlich, Änderungen vorbehalten

zurück zur letzten Ansicht ☞