Blatt	
E 03.46.1	

Sigmaringer Straße 107
70567 Stuttgart
Postfach 81 02 40
70519 Stuttgart

Telefon: 07 11/16 14-0
Telefax: 07 11/16 14-3 68
www.hansa.de

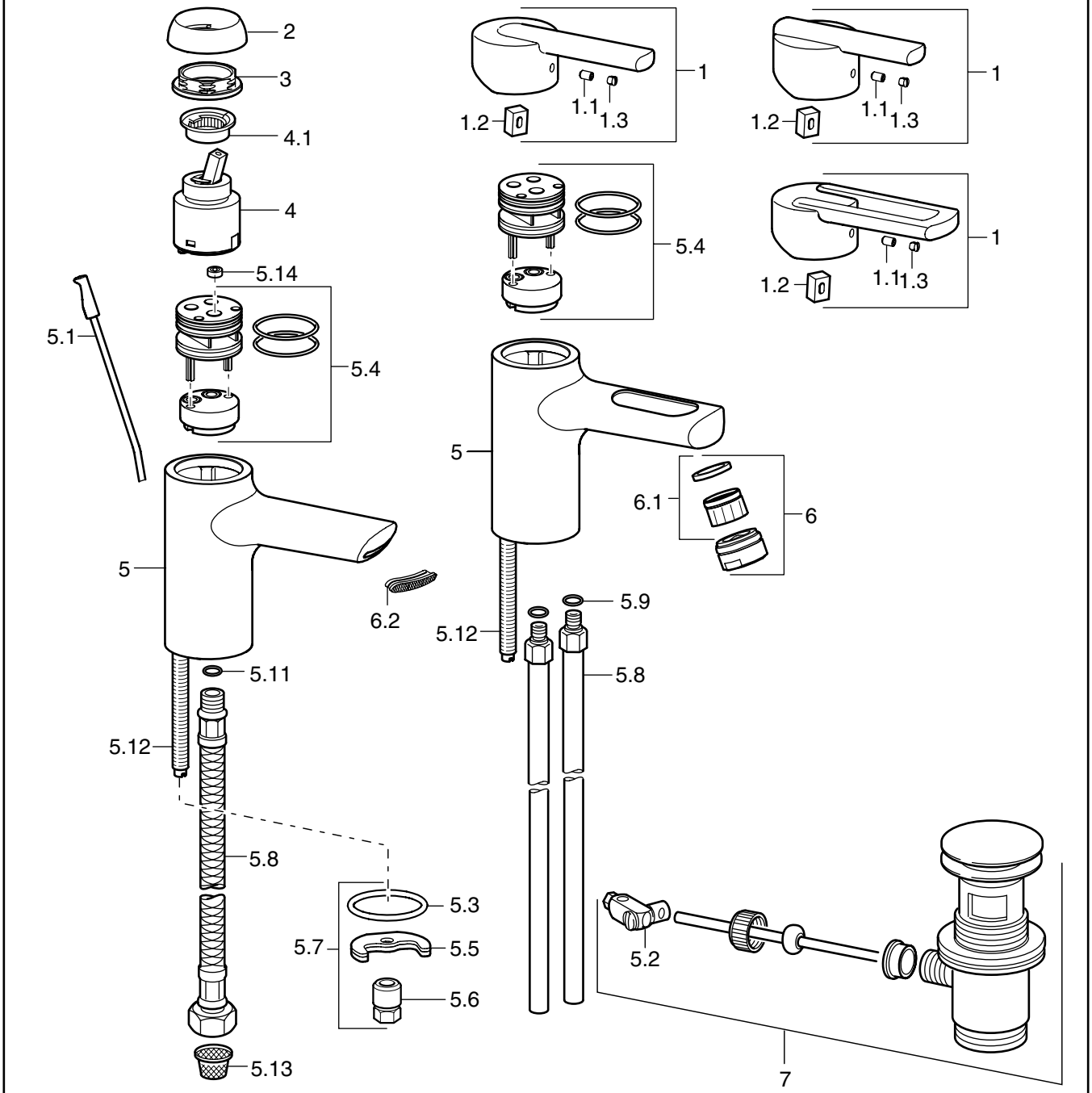

Waschtisch-Einhand-Einlochbatterie

Nr. 4302 2200 ab 5/05

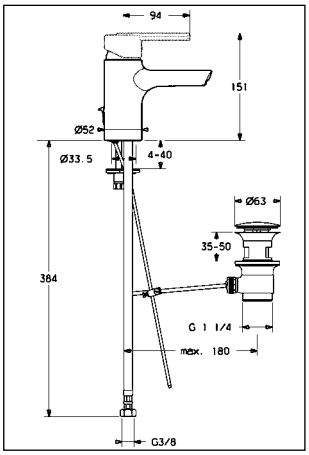

Waschtisch-Einhand-Einlochbatterie

von 5/05 bis 5/06

Nr. 4303 2100

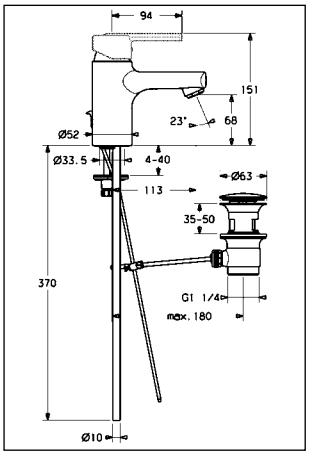

Sigmaringer Straße 107
70567 Stuttgart
Postfach 81 02 40
70519 Stuttgart

Telefon: 07 11/16 14-0
Telefax: 07 11/16 14-3 68
www.hansa.de

HANSA

Waschtisch-Einhand-Einlochbatterie, DN 15, Hansaronda-Style

Pos.	Bezeichnung	verchromt **4302** 2200 **4303** 2100
1.	Hebel, komplett, geschlossen	**4388** 0003
1.	Hebel, komplett, offen	**4389** 0005
1.	Hebel, komplett, geschlossen mit Glaspin	**4390** 0003
1.1	Gewindestift, M 5 x 8, SW 2,5	59 904 755
1.2	Hülse	59 904 778
1.3	Stopfen, grau	59 912 112
2.	Abdeckkappe, M 37 x 3	59 912 797
3.	Ringschraube, M 42 x 1, SW 34	59 912 798
	Sechskant-Ringschlüssel SW 30/34 ohne Abbildung	59 912 108
4.	Eco-Patrone 4.0	59 904 601 01
4.1	Heisswassersperre	59 912 799
5.	Gehäuse	
5.1	Zugstange, komplett	59 912 804
5.2	Gelenkstück	59 904 624
5.3	O-Ring, Ø 41,28 x Ø 3,53	59 904 764
5.4	Kunststoffeinsatz mit MS-Scheibe, M10 x 1	59 912 805
5.5	Spannplatte, mit Gummi	59 904 765
5.6	Rohrmutter, M 8 x 1, SW 13	59 904 766
5.7	Rapidbefestigung, komplett	59 910 749
5.8	Anschlussrohr, M 10 x 1, 420 mm	59 912 550
5.8	Druckschlauch, M 10 x 1 x G 3/8, 415 mm	59 912 515
5.9	O-Ring, Ø 9,00 x Ø 2,00	59 905 095
5.11	O-Ring, Ø 7,65 x Ø 1,78	59 902 337
5.12	Befestigungsbolzen, M 8 x 1, 140 mm	59 912 474
5.13	Sieb	59 911 684
5.14	Mengenregler, 8 l/min	
6.	Luftsprudler, M 24 x 1, A	59 902 366
6.1	Luftsprudler-Einsatz, mit Dichtung	59 902 081
6.2	Flow-Einsatz	59 913 082
7. ●	Ablaufgarnitur, komplett (siehe E 00.31.0)	59 911 441

● = Ersatzteil auf Extrablatt dargestellt

Angaben unverbindlich, Änderungen vorbehalten