Axor Starck

Waschtischmischer / Miscelatore lavabo / Basin mixer

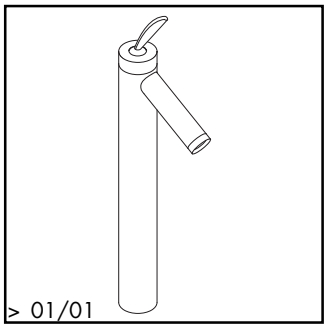

10020XXX

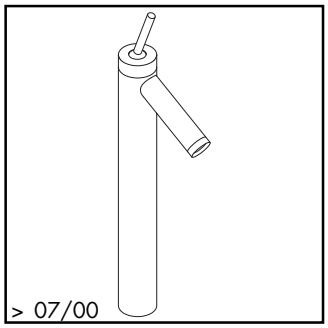

10022XXX

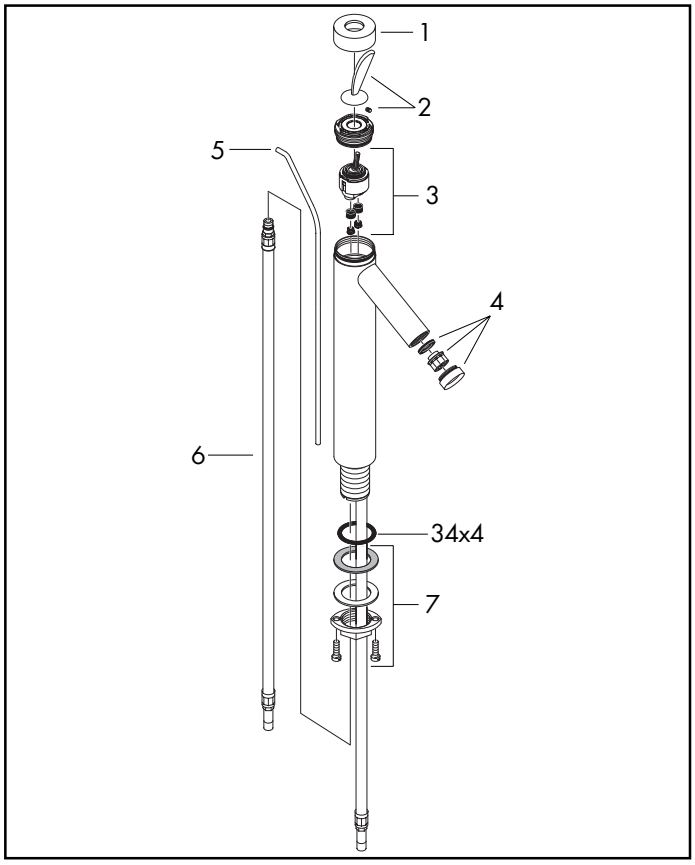

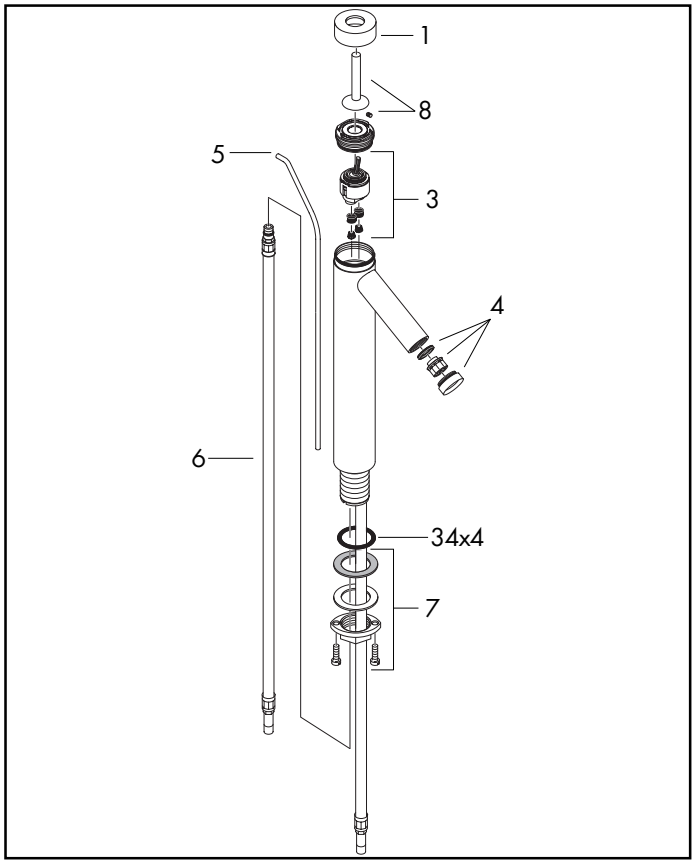

Pos.	Bezeichnung	Descrizione	Description	Nr./Nr./No.	VE
1	Kappe	cappuccio	flange	96427XXX	1
2	Griff	manopola	handle	10090XXX	1
3	Kartusche kpl.	cartuccia completa	cartridge, assy	96339000	1
4	Luftsprudler kpl.	rompigetto compl.	aerator cpl.	94005XXX	1
5	Zugstange kpl.	asta salterello completa	pop up rod	94006XXX	1
	Hebelstange 340 mm (Kugel-Ø 15 mm)	asta comando 340 mm (sfera-Ø 15 mm)	lever arm 340 mm (ball-Ø 15 mm)	96004000	1
6	Anschlußschlauch 900 mm	raccordo flessibile 900 mm	connection hose 900 mm	94082000	1
7	Schaftbefestigung kpl.	set di fissaggio completo	fixation set	13961000	1
8	Griff	manopola	handle	10092XXX	1
	Verlängerungsschlauch 300 mm	raccordo flessibile 300 mm	extension hose 300 mm	13098000	1
	Ablaufventil, siehe Kap. 70	cap scarichi, vedere capitolo 70	pop up waste, see chapter 70	94139XXX	1

hansgrohe
AXOR | PHÂRO

XXX = Oberflächenbezeichnung bitte der Seite 7.1 entnehmen
XXX = vedere pagina 7.1 per i codici colore
XXX = Please see page 7.1 for finish indicators