Two-Handle Lavatory Faucet
Robinetterie de Toilette à Manette Double à Bec
Llave de Dos Manijas con Surtidor para Lavamanos

Lavatory

Model/*Modelo*/*Modèle* 35902 Series/*Series*/*Seria*

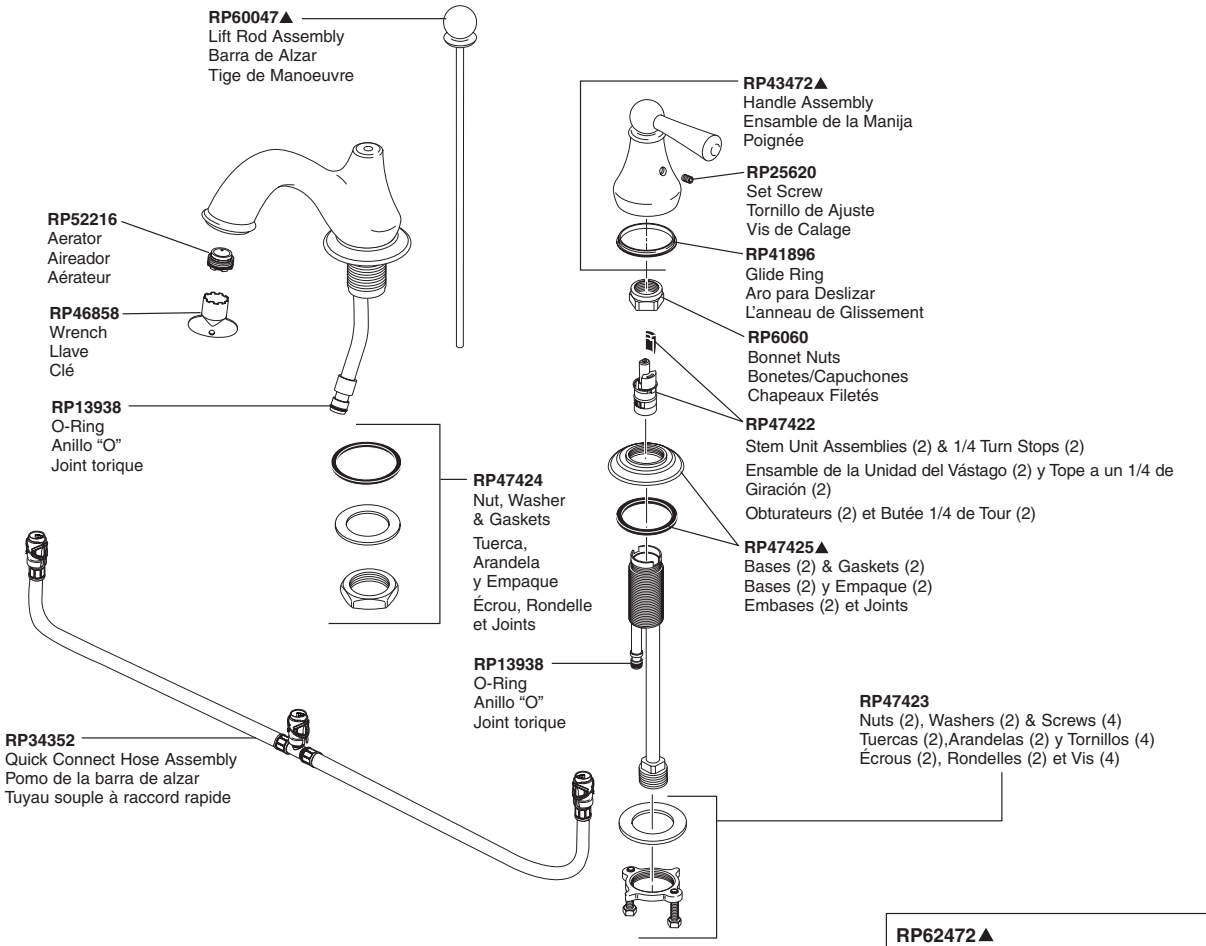

RP62472▲
Plastic Pop-Up Less Lift Rod
Desagüe Automático de Plástico Menos la Barra de Alzar
Renvoi Mécanique en Plastique Sans la Tige de Manoeuvre

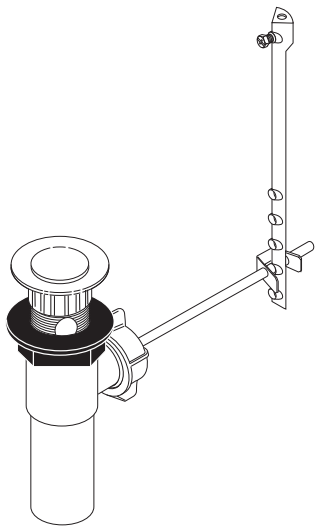

▲Specify finish / *Especifíque el Acabado* / *Précisez le fini*