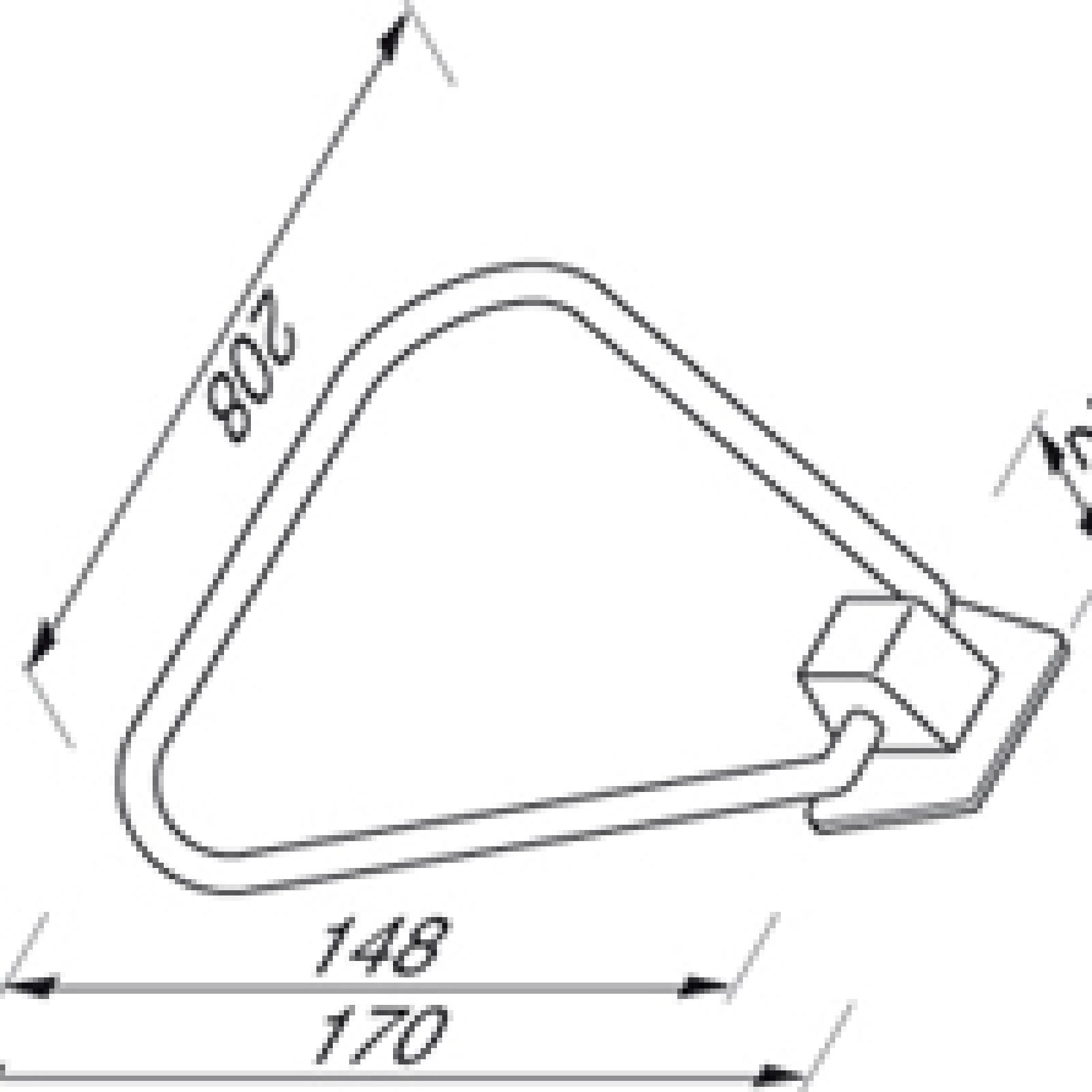
208
148
170