# 9627196

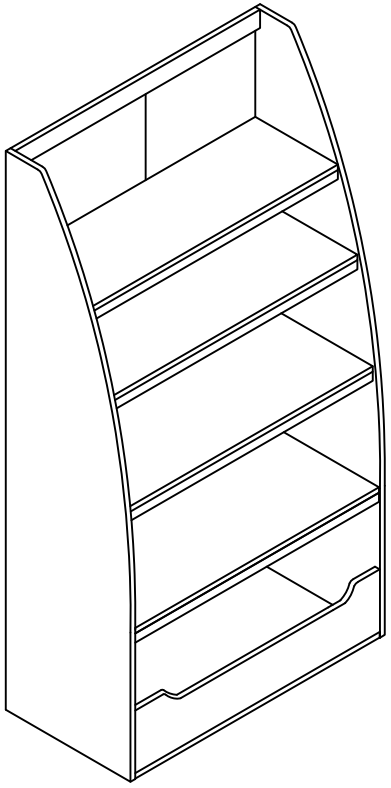

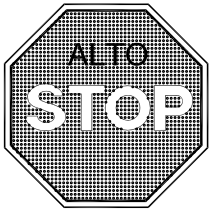


**DO NOT RETURN PRODUCT TO THE STORE**
**Individual stores do not stock parts.**

**NO DEVUELVA ESTE PRODUCTO A LA TIENDA**
**Las tiendas no almacenan partes.**

Lot Number / N¨²mero de Lote:_____

Date Of Purchase / Fecha de Compra:____/____/____

**If a part is missing or damaged, call our toll-free customer service line. We will gladly shlp your replacement parts FREE of charge.**

**Si faltan partes o piezas,o éstas estàn dañadas, llame gratis al teléfono de servicio al cliente. Con gusto le enviaeremos las partes sin cargo alguno.**

Need Parts or Assistance?
Nesacitas partes o asistancia?

1-800-489-3351

or access our website
to visite nuestra p¨¤gina de internet

www.altrafurniture.com

For prompt, reliable service please have your assembly manual ready.
Para obtener un servicio rápido y confiable, por favor guarde este manual para tenerlo siempre a mano.

THIS INSTRUCTION BOOKLET CONTAINS IMPORTANT SAFETY INFORMATION. PLEASE READ AND KEEP FOR FUTURE REFERENCE.

ESTE FOLLETO DE INSTRUCCION CONTIENE INFORMACION IMPORTANTE DE SEGURIDAD. POR FAVOR, LEALA Y GUARDELA PARA PODER USARLA EN UN FUTURO.

Recommended # of people needed for assembly:2

El número recomendado de personas necesarias para el montaje: 2

B34962719600

Thank you for purchasing from Altra Furniture.
Visit www.altrafurniture.com to view the limited warranty valid in the U.S. and Canada.

ALTRA FURNITURE CUSTOMER SERVICE

Gracias por haber comprado de Altra Furniture.
Visitar www.altrafurniture.com para mirar la garantia limitada valida solamente en U.S.A y Canada.

SERVICIO A LA CLIENTE DE ALTRA FURNITURE

## Before starting - Antes de empezar.

- ☐ Read each step carefully before starting. It is very important that each step of instruction is performed in the correct order. If these steps are not followed in sequence, assembly difficulties will occur.
  Leer con ciudado cada paso antes de empezar. Es muy importante de ejecutar cada paso en el orden correcto. Si los pasos no estan ejecutados en secuencia, ocurrirá dificultades en el montalje.
- ☐ Make sure all parts are included. Most board parts are labeled or stamped on the raw edge.
  Asegurar que todas las piezas son incluidas. La mayoría de las tablas tienen las etiquetas o los sellos en el lado sin acabado.
- ☐ Work in spacious area, preferably on a carpet, near the place the unit will be used.
  Trabajar en una área espaciosa, preferible sobre alfombra, cercas del lugar donde se va a usar el mueble.
- ☐ Have the following tools close at hand.
  Tener las herramientes siguientes cerca de la mano.
- ☐ Do not use power tools to assemble your furniture. Power tools may strip or damage the parts.
  No use herramienta electrica para montar su unidad. Las herramientas electricas pueden dañar las piezas.

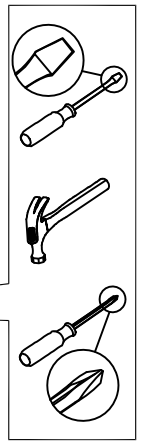


Call us at: 1-800-489-3351
Llamar a: (in U.S.A. only) (Solo en U.S.A)

9:00am - 5:00pm
Monday - Friday Saturday
7:00 am - 8:00 pm 9:00 am - 5:00 pm
Central Time Central Time

Lunes - Viernes Sabado
7:00h - 20:00h 9:00h - 17:00h
Tiempo Central Tiempo Central

Fax:
Fax: 1-636-745-1005

Visit our Website:
Visitar nuestro website: www.altrafurniture.com

Write to: ALTRA FURNITURE
Escribir a: 410 East 1st Street South Wright City, MO 63390 USA
Attn: Service Dept.


## HELPFUL HINTS

- Visit our website for assembly video clips.
- Identify, sort and count the parts before attempting assembly.
- Call our toll free number if you need assistance identifying parts.
- Compression dowels are tapped in with a hammer.
- Slides have lips only on the right side.
- Cam locks that are properly fastened on a horizontal board will face toward the center of the unit, on a vertical board the point on the lock will face the bottom.
- Back panels provide stability and support. Use all the nails provided.
- When tapping nails into a board, be sure there are equal margins on all sides to square the unit.
- Units without the back panel installed may collapse.
- Clean the product with your favorite furniture polish and a soft cloth. DO NOT USE harsh chemicals or abrasive cleaners.
- Move your new furniture carefully, with two people lift and carry the unit to it's new location.
- Never push, drag or scoot your furniture (especially on carpet).
- Your furniture can be disassembled and reassembled to move.
- Additional parts are available for a nominal fee.

## NOTES UTILES

-Visitar nuestro website para mirar los videos cortos del montaje.
-Identificar, clasificar y contar las piezas antes de intentar el montaje.
-Llamar gratis a nuestro número de servicio si necesite ayuda con identificar las piezas.
-Las clavijas de compresión se taladran con un martillo.
-Las correderas sólo tienen las protruciones en el lado derecho.
-Las cerraduras de leva que se atan propiamente en una tabla horizontal se puntan al centro de la unidad, y las en una tabla vertical se puntan al fondo.
-Los paneles traseros se mantienen la estabilidad. Usar todos los tornillos proporcionados.
-A taladrar los tornillos en una tabla, asegurarse que hay márgenes iguales en todos los lados para cuadrar la unidad.
-Las unidades sin panel trasero pueden derrumbarse.
-Limpiar la unidad con su pulimento favorito de mueble y una tela suave. NO UTILIZAR productos con quimicos duros o abrasives.
-Mover su mueble nuevo cuidadosamente, con dos personas levanter la unidad a su nuevo lugar.
-Nunca empujar o arrastrar su mueble (especialmente en alfombra).
-Poderse desmontar y volver a montar su mueble de para mover.
-Piezas adicionales están disponibles para una cuota nominal.

## PARTS -*PIEZAS*

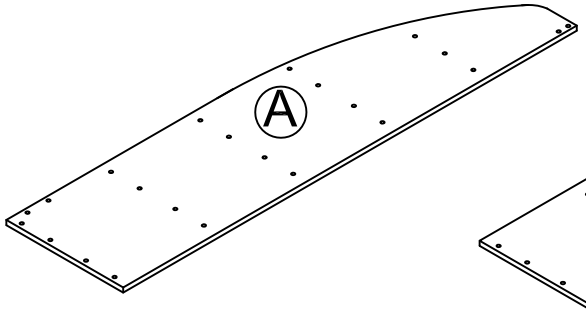


Left side panel
Panel izqueirdo
T9627196010

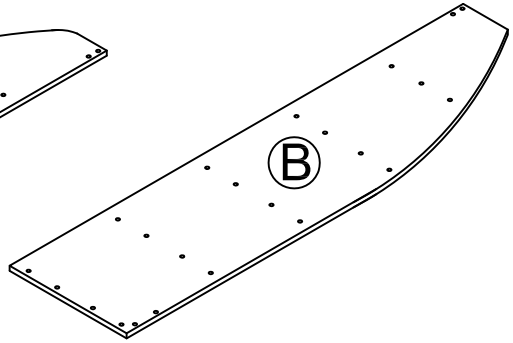


Right side panel
Panel derecho
T9627196020

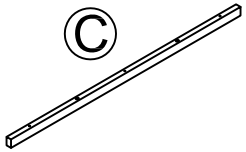


Shelf apron (4)
Embellecedor de estante (4)
T9627196030

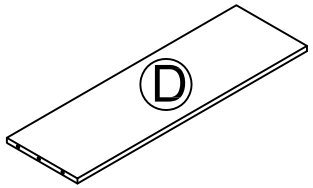


Top shelf
Estante Superior
T9627196040

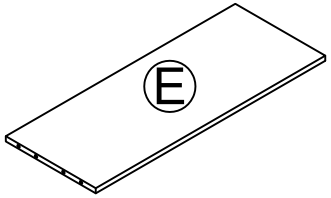


Second shelf
Segundo estante
T9627196050

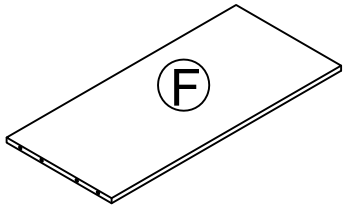


Third shelf
Tercer estante
T96276196060

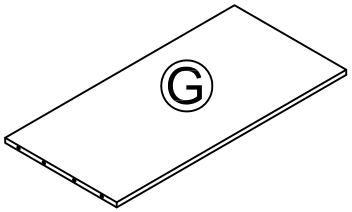


Fourth shelf
Cuarto estante
T96276196070

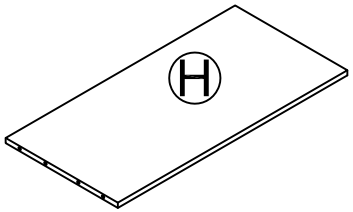


Bottom shelf
Estante Inferior
T9627196080

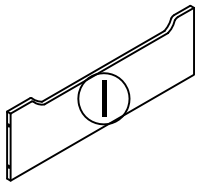


Bottom rail
Riel inferior
T9627196090

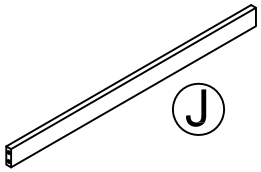


Back support rail
Riel trasero de soporte
T9627196100

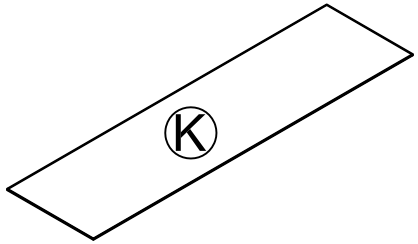


Back panel
Panel trasero
T9627196110

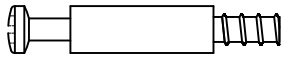

Ø6 x 35 mm

| | |
|---|---|
| 1 | x 24 |

Cam bolt
Perno de la leva
TWQ0011

Ø15 x 11 mm

| | |
|---|---|
| 2 | x 24 |

Cam lock
Cerradura de la leva
TWQ0012

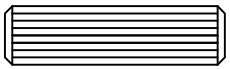

Ø8 x 30 mm

| | |
|---|---|
| 3 | x 32 |

Wooden dowel
Clavija de madera
TWQ0003

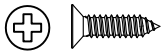

Ø3 x 15 mm

| | |
|---|---|
| 4 | x 28 |

Screw
Tornillo
TWQ0009

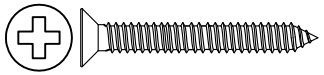

Ø4 x 32 mm

| | |
|---|---|
| 5 | x 15 |

Screw
Tornillo
TWQ0010

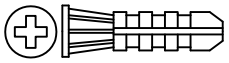

Ø7 x 30 mm

| | |
|---|---|
| 6 | x 1 |

Wall anchor
Ancla de pared
TWQ0006

Ø4 x 35mm

| | |
|---|---|
| 7 | x 1 |

Screw
Tornillo
TWQ0007

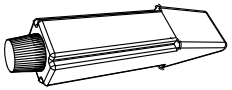

| | |
|---|---|
| 8 | x 1 |

Glue
Pegamento
TWQ0008

This illustration shows how the cam fastening system works.
Esta ilustración muestra como funciona el sistema de fijación de leva.

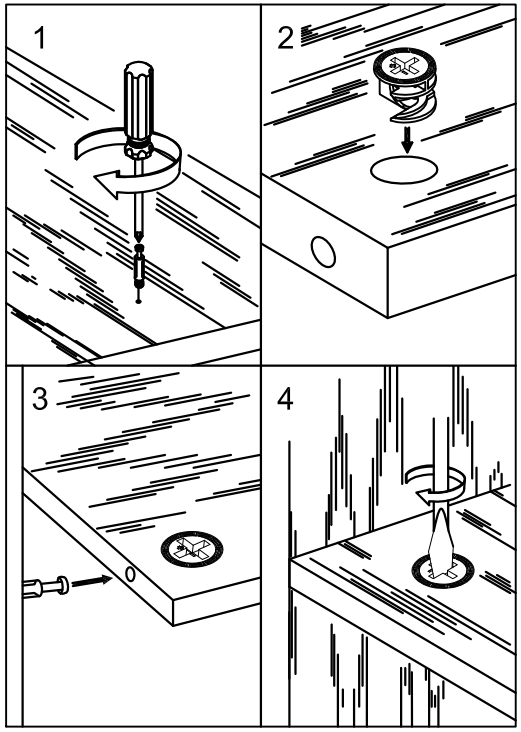


To view a video on how the cam fastening system works, download a free QR-reader on your smartphone, then scan the code.

Para ver un video de como funciona el sistema de sujeción cam, descargue una aplicación gratis que podra ver en su teléfono movil, entonces escnee el código.

# 1

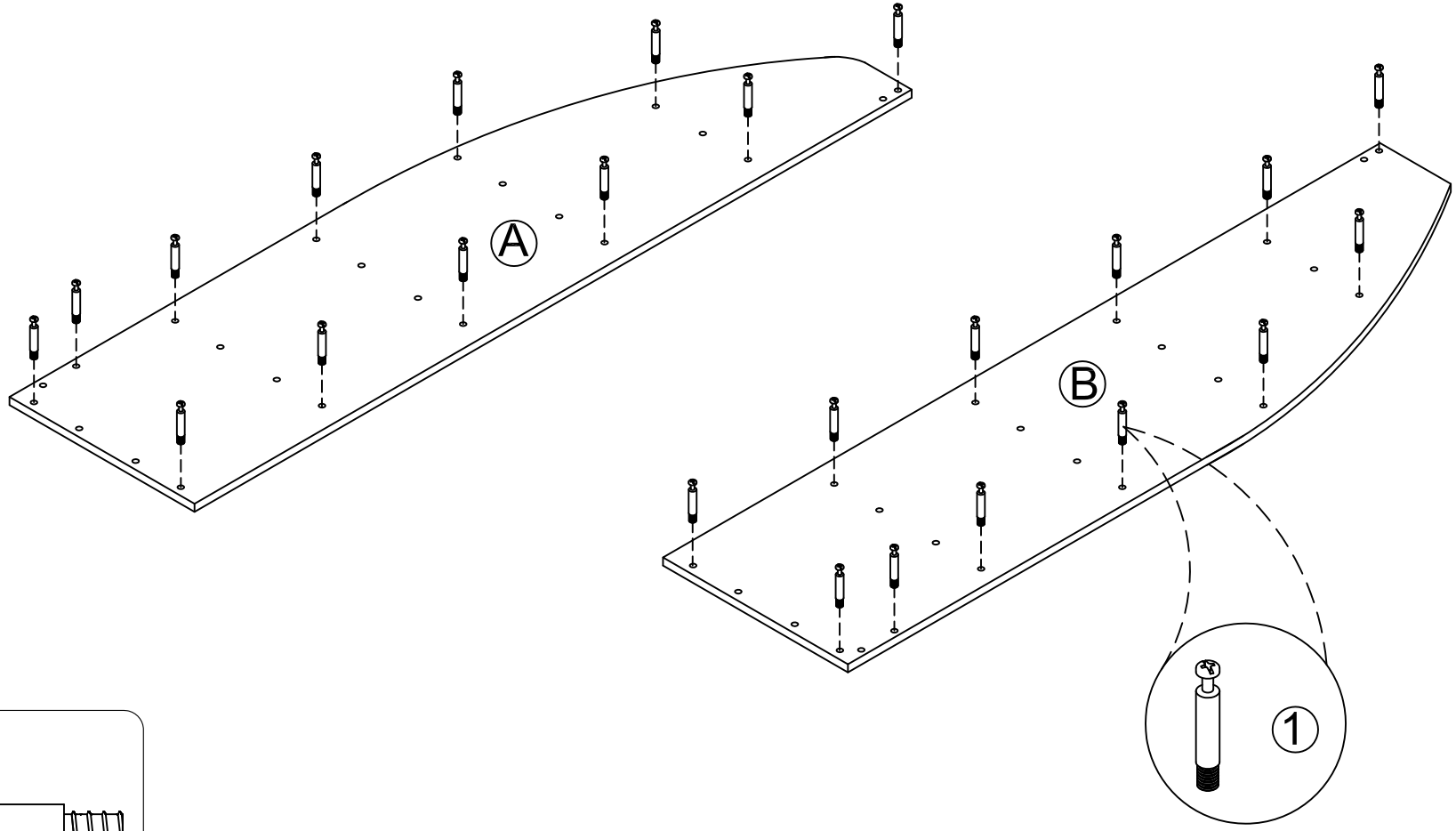


Do not over tighten
No lo presione tanto

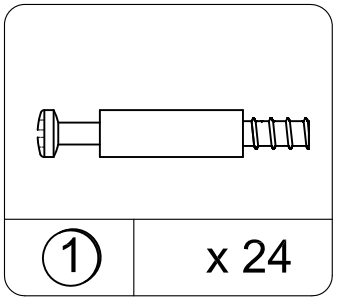

# 2

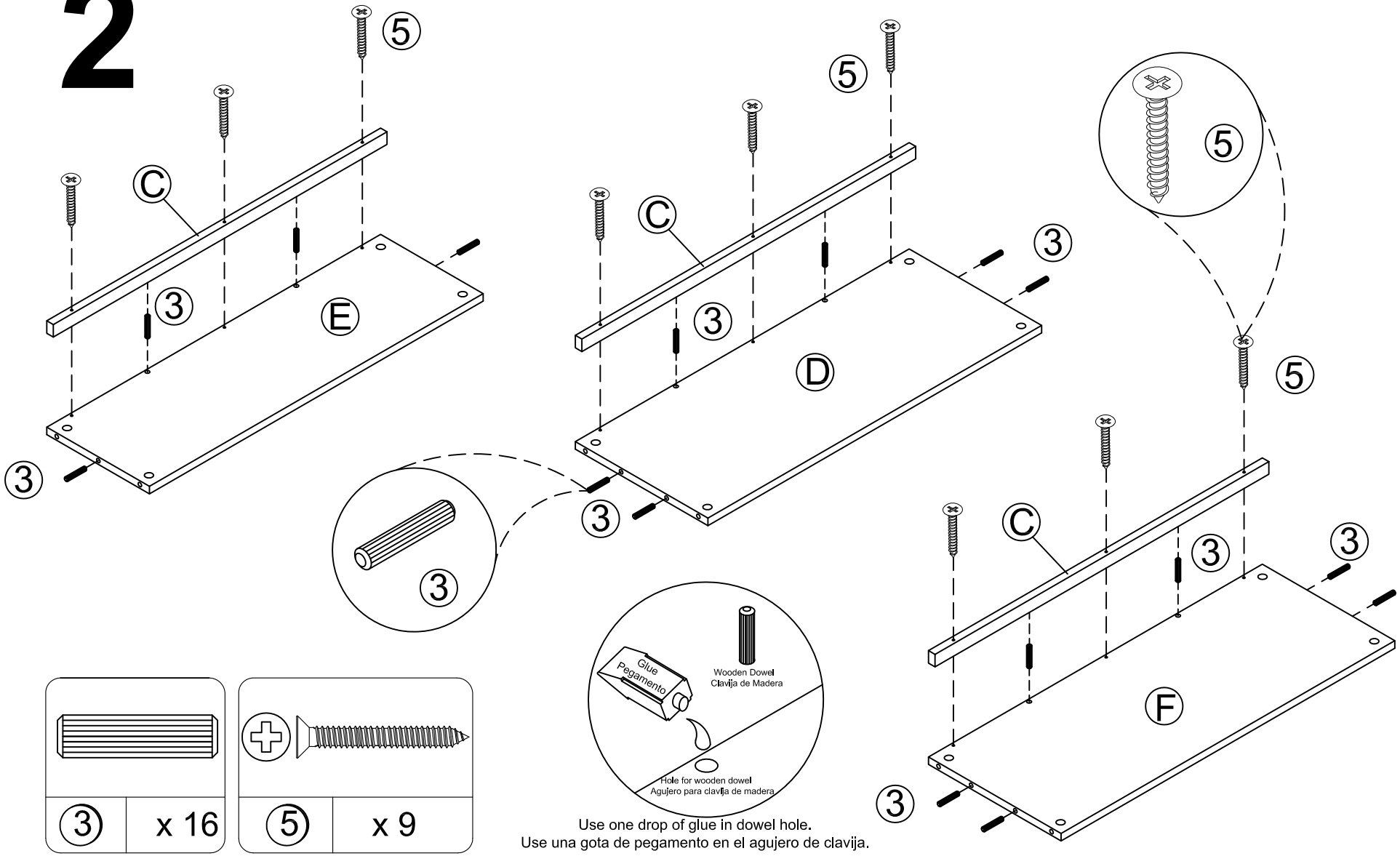


| | |
|---|---|
| 3 | x 16 |
| 5 | x 9 |

Use one drop of glue in dowel hole.
Use una gota de pegamento en el agujero de clavija.

# 3

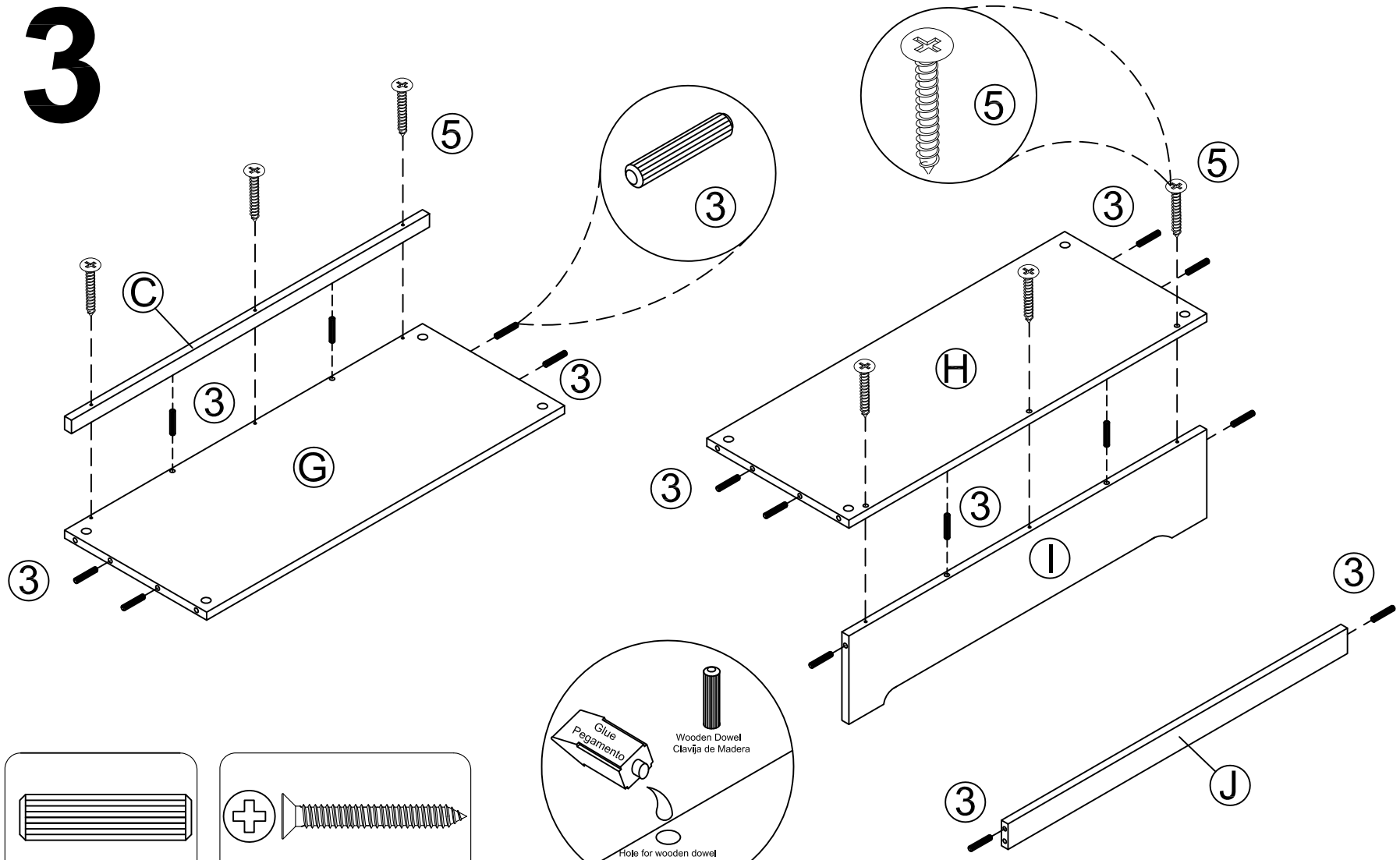


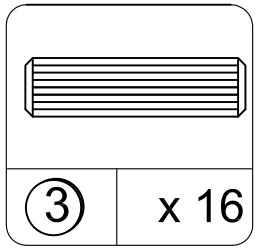


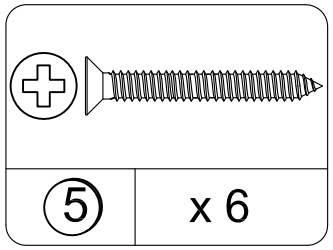


Use one drop of glue in dowel hole.
Use una gota de pegamento en el agujero de clavija.

# 4

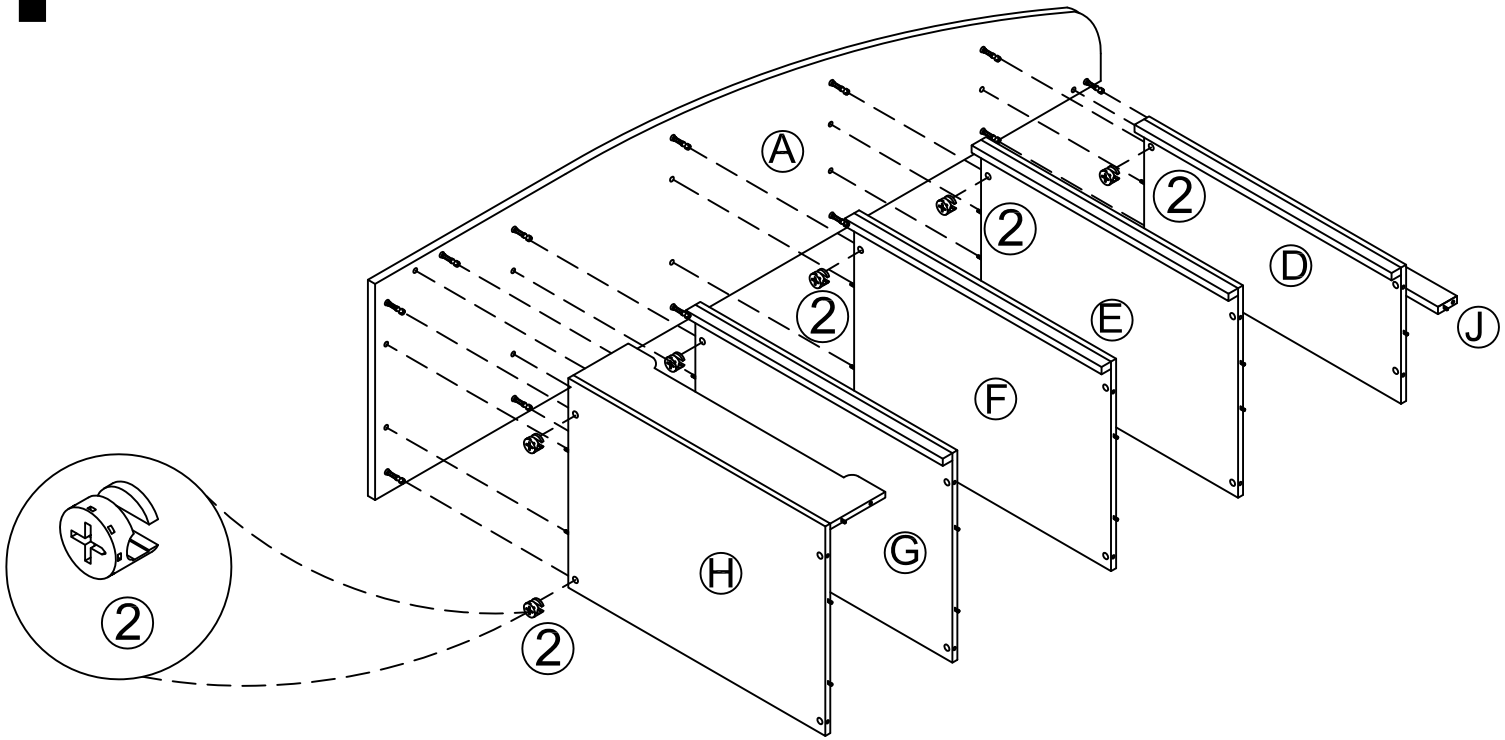

| | |
|---|---|
| 2 | x 11 |

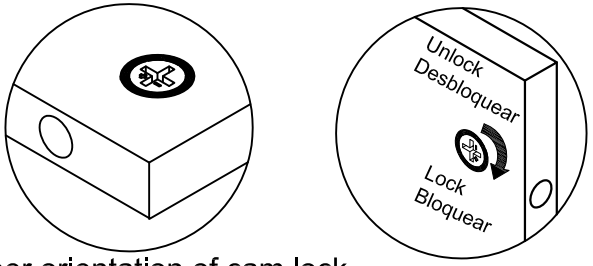


Proper orientation of cam lock
La orientacion apropiada para el seguro de bloqueo

# 5

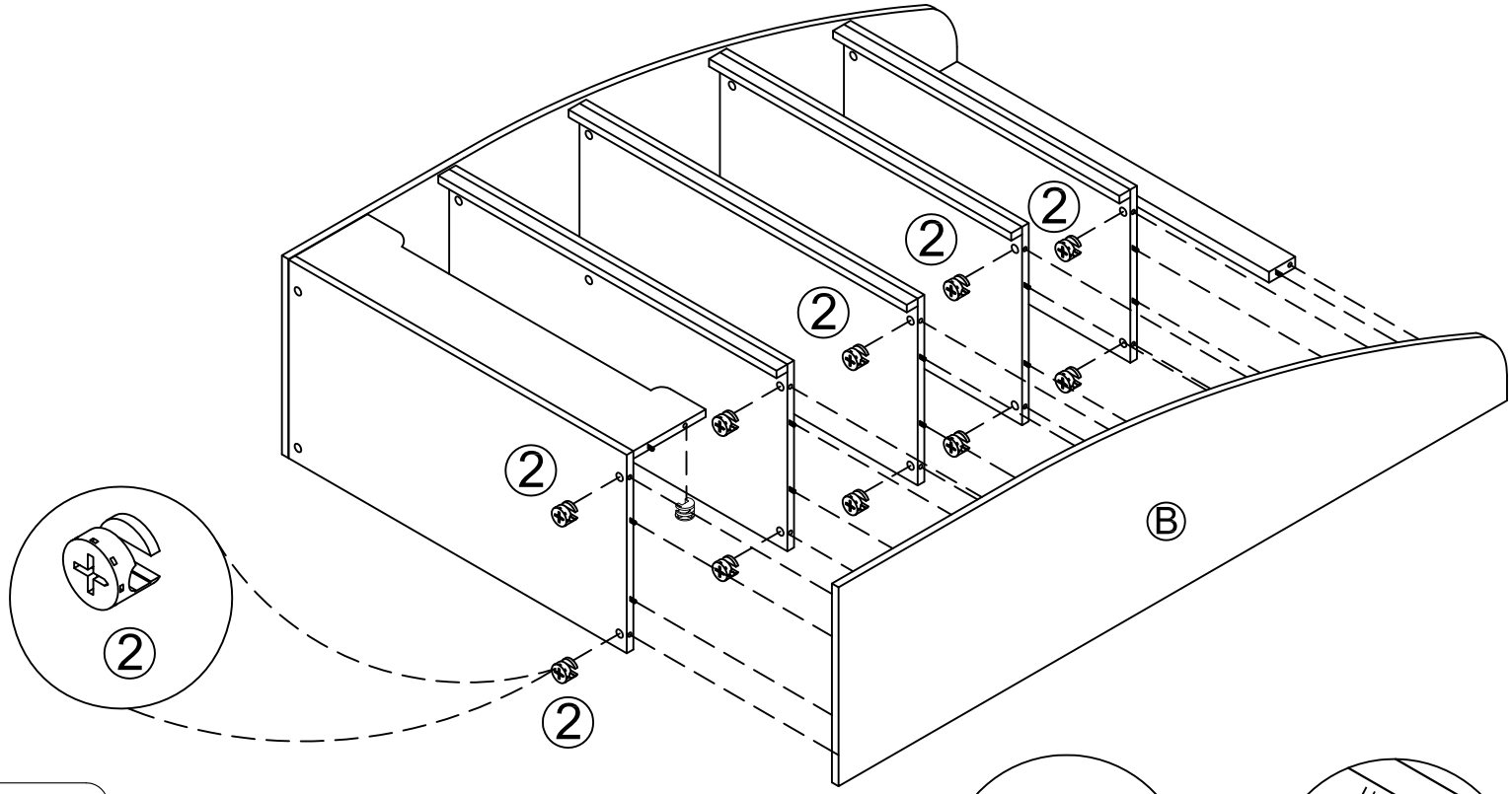


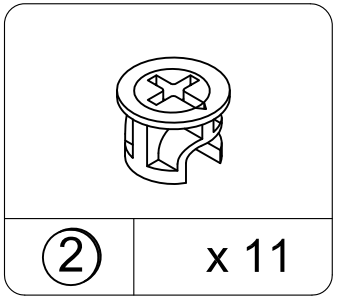


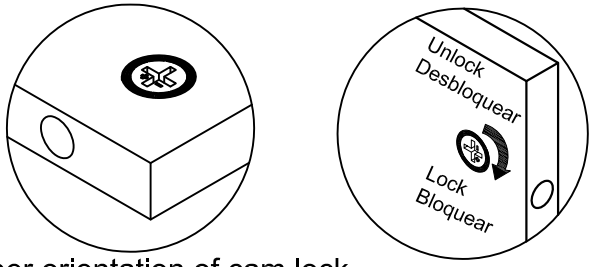


Proper orientation of cam lock
La orientacion apropiada para el seguro de bloqueo

# 6

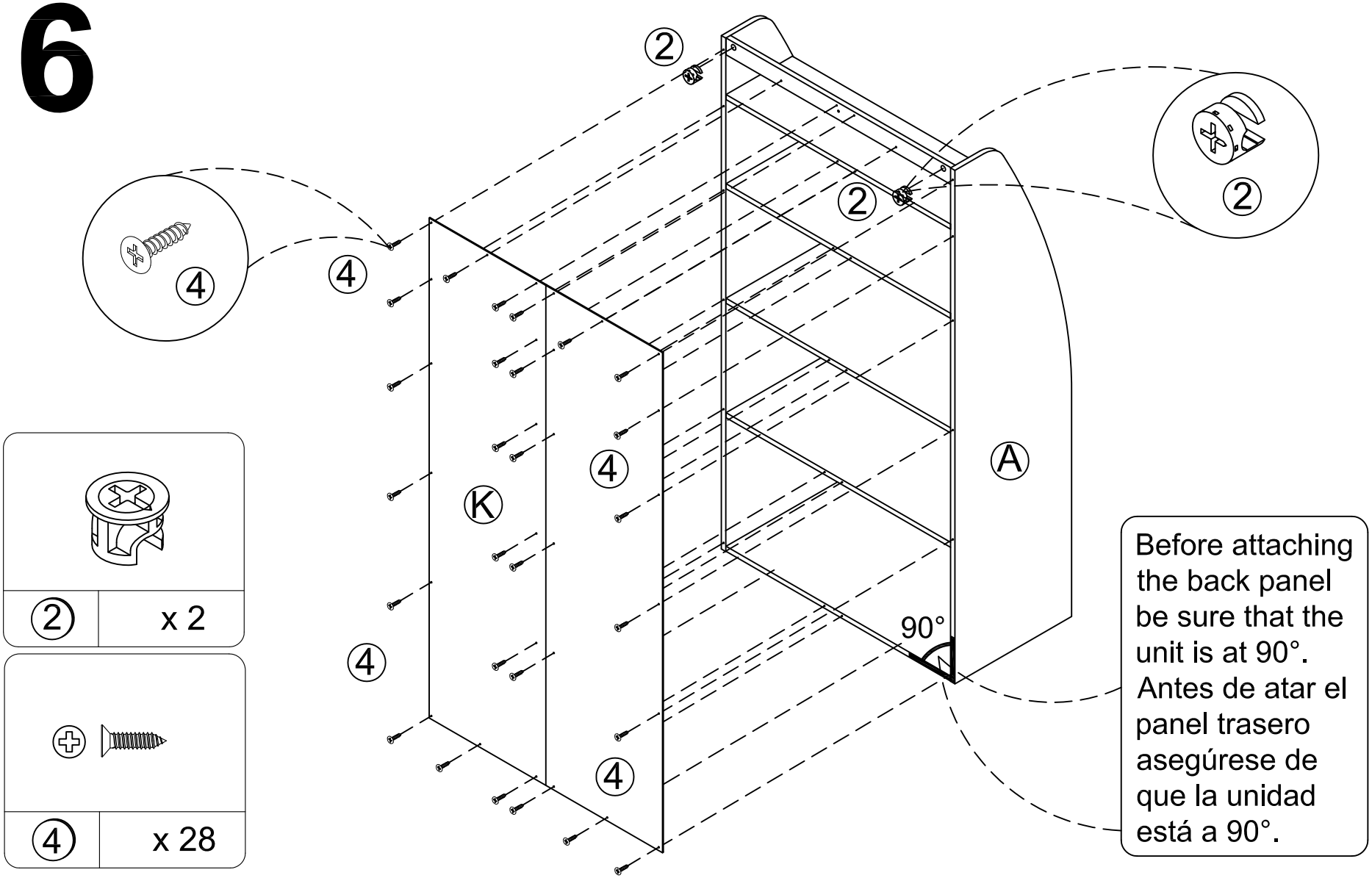
2
2
2
4
4
4
4
4
K
A
90°
2 x 2
4 x 28
Before attaching the back panel be sure that the unit is at 90°.
Antes de atar el panel trasero asegúrese de que la unidad está a 90°.

# 7

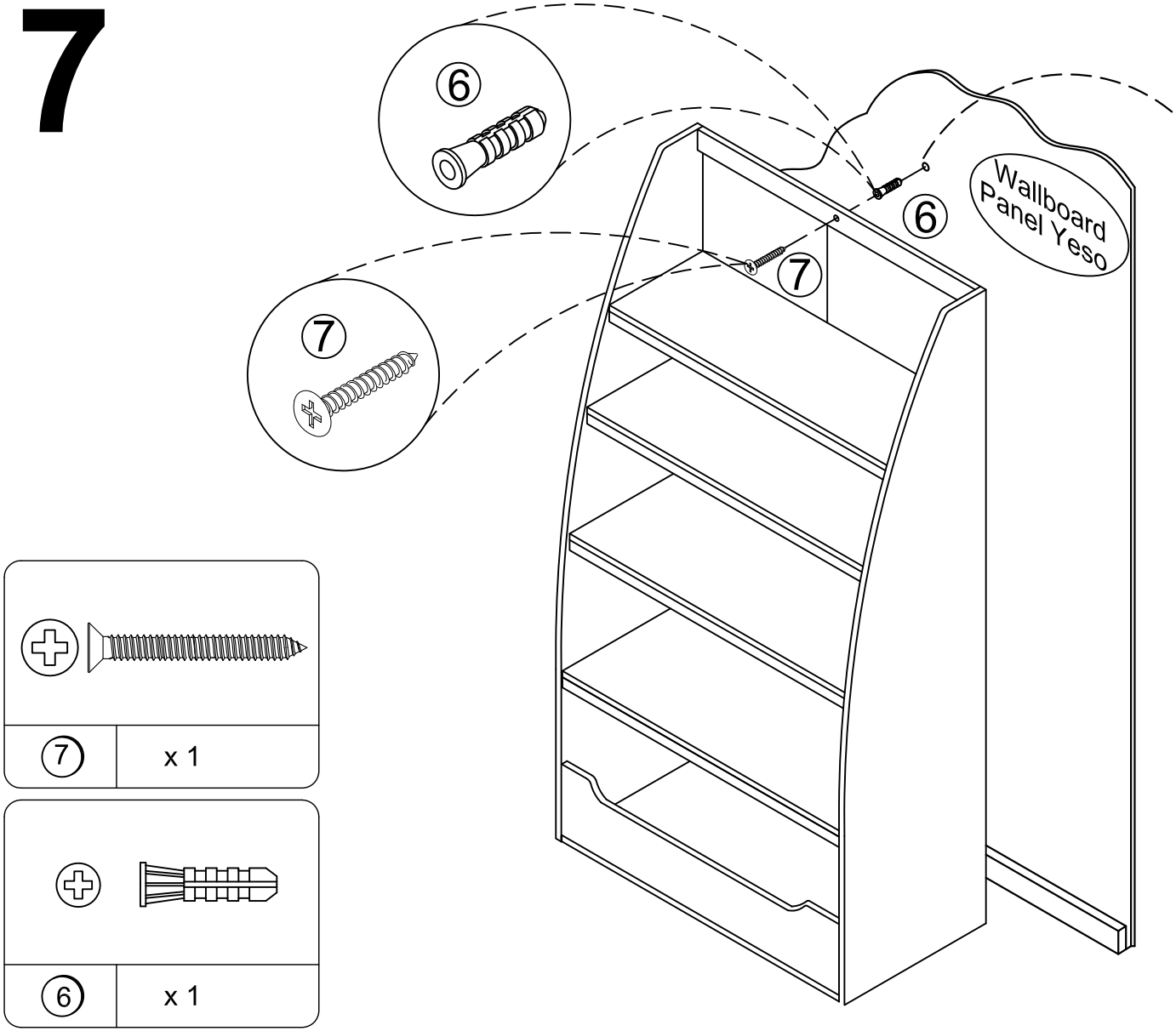


Drill a 5 mm diameter hole (3/16") in the wall board.
Tap the wall anchor into the hole until it is flush.

Taladre un agujero de 5 mm de diámetro (3/16") en el panel de yeso.
Toque en el anclaje de pared en el agujero
hasta que quede nivel con la pared.

⚠ Warning
This unit must be anchored to a stud or wall, as shown.
Failure to do so could cause severe injury.

⚠ Advertencia
Este mueble debe ser anclado a la montante de la pared o en la pared, como se muestra. Si no podría causar lesiones graves.

WEIGHT LIMITS:
LÍMITES DE PESO:

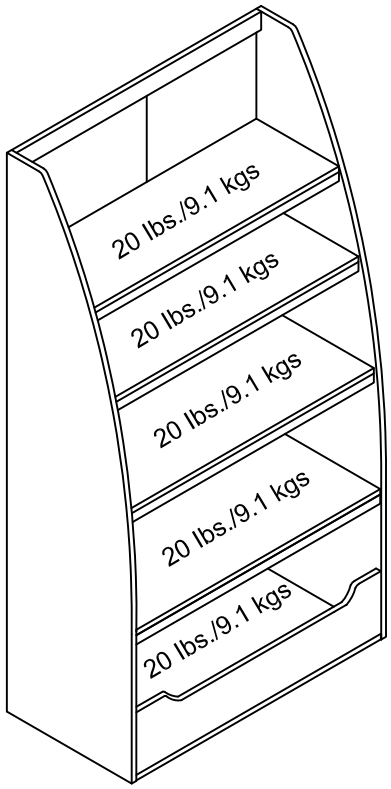


Enjoy Your Furniture
DISFRUTE DE SU MUEBLE

**This unit has been designed to support the maximum loads shown.**
**Exceeding these load limits could cause sagging, instability, product collapse, and/or serious injury.**

**Esta unidad se ha disecado para apoyar lad cargas máxima se mostradas.**
**Exceder estos limites de carga podia causar ceder, inestabilidad, drrumbamiento del producto, yo lesion seria.**

⚠ WARNING
Please make sure that all objects are removed before moving the assembled unit.
The unit must be team lifted, not dragged or pushed.
Failure to do so could cause instability, product collapse, and/or serious injury.

⚠ ADVERTENCIA
Por favor mueva el mueble cuidadosamente con las ayuda de otra persona. levante y mueva el mueble a su lugar. no lo arrastre o empuje, de lo contrario puede haber inestabilidad en el mueble y este puede colapsar u ocasionar graves lesiones.