9178396

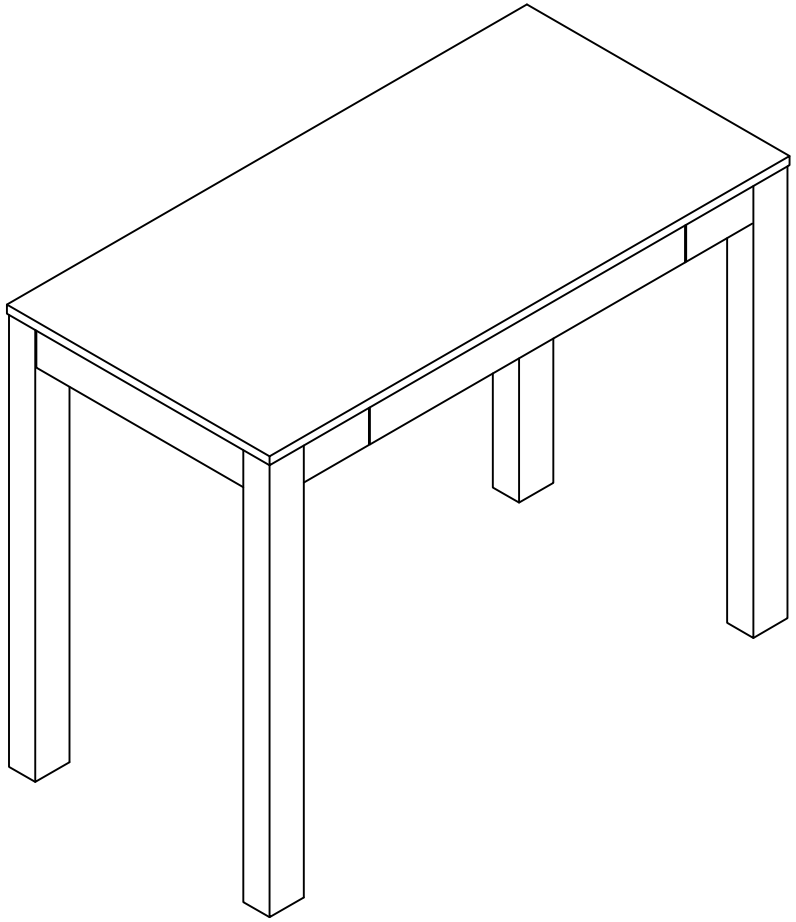

THIS INSTRUCTION BOOKLET CONTAINS **IMPORTANT** SAFETY INFORMATION. PLEASE READ AND KEEP FOR FUTURE REFERENCE.

ESTE FOLLETO DE INSTRUCCION CONTIENE INFORMACION **IMPORTANTE** DE SEGURIDAD. POR FAVOR LEA Y GUARDE PARA REFERENCIA FUTURA.

STOP

DO NOT RETURN PRODUCT TO THE STORE
Individual stores do not stock parts.

NO DEVUELVA ESTE PRODUCTO A LA TIENDA
Las tlendas no almacenan partes.

Lot Number / N¨²mero de Lote:_____

Date Of Purchase / Fecha de Compra:____/____/____

If a part is missing or damaged, call our toll-free customer service line. We will gladly ship your replacement parts FREE of charge.

Si faltan partes o piezas,o éstas estàn dañadas, llame gratis al teléfono de servicio al cliente. Con gusto le enviaeremos las partes sin cargo alguno.

Need Parts or Assistance?
Nesacitas partes o asistancia?

1-800-489-3351

or access our website
to visite nuestra p¨¤gina de internet

www.altrafurniture.com

For prompt, reliable service please have your assembly manual ready.
Para obtener servicio rapido y confiable, por favor tenga esta manual a la mano.

Recommended # of people needed for assembly:2

El número recomendado de personas necesarias para el montaje: 2

Thank you for purchasing from Altra Furniture.
Visit www.altrafurniture.com to view the limited warranty valid in the U.S. and Canada.

ALTRA FURNITURE CUSTOMER SERVICE

Gracias por haber comprado de Altra Furniture.
Visitar www.altrafurniture.com para mirar la garantia limitada valida solamente en U.S.A y Canada.

SERVICIO A LA CLIENTE DE ALTRA FURNITURE

Before starting - Antes de empezar.

- ☐ Read each step carefully before starting. It is very important that each step of instruction is performed in the correct order. If these steps are not followed in sequence, assembly difficulties will occur.
  Leer con ciudado cada paso antes de empezar. Es muy importante de ejecutar cada paso en el orden correcto. Si los pasos no estan ejecutados en secuencia, ocurrirá dificultades en el montalje.
- ☐ Make sure all parts are included. Most board parts are labeled or stamped on the raw edge.
  Asegurar que todas las piezas son incluidas. La mayoría de las tablas tienen las etiquetas o los sellos en el lado sin acabado.
- ☐ Work in spacious area, preferably on a carpet, near the place the unit will be used.
  Trabajar en una área espaciosa, preferible sobre alfombra, cercas del lugar donde se va a usar el mueble.
- ☐ Have the following tools close at hand.
  Tener las herramientes siguientes cerca de la mano.
- ☐ Do not use power tools to assemble your furniture. Power tools may strip or damage the parts.
  No use herramienta electrica para montar su unidad. Las herramientas electricas pueden dañar las piezas.

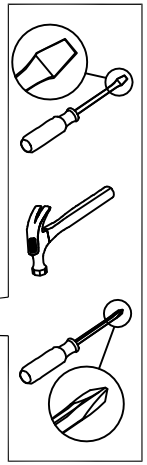

Call us at: 1-800-489-3351
Llamar a: (in U.S.A. only) (Solo en U.S.A)

9:00am - 5:00pm

Monday - Friday	Saturday
7:00am - 8:00pm	9:00am - 5:00pm
Central Time	Central Time

Lunes - Viernes	Sabado
7:00h - 20:00h	9:00h - 17:00h
Tiempo Central	Tiempo Central

Fax: 1-636-745-1005

Visit our Website: www.altrafurniture.com
Visitar nuestro website:

Write to: ALTRA FURNITURE
Escribir a: 410 East 1st Street South Wright City, MO 63390 USA
Attn: Service Dept.

HELPFUL HINTS

- Visit our website for assembly video clips.
- Identify, sort and count the parts before attempting assembly.
- Call our toll free number if you need assistance identifying parts.
- Compression dowels are tapped in with a hammer.
- Slides have lips only on the right side.
- Cam locks that are properly fastened on a horizontal board will face toward the center of the unit, on a vertical board the point on the lock will face the bottom.
- Back panels provide stability and support. Use all the nails provided.
- When tapping nails into a board, be sure there are equal margins on all sides to square the unit.
- Units without the back panel installed may collapse.
- Clean the product with your favorite furniture polish and a soft cloth. DO NOT USE harsh chemicals or abrasive cleaners.
- Move your new furniture carefully, with two people lift and carry the unit to it's new location.
- Never push, drag or scoot your furniture (especially on carpet).
- Your furniture can be disassembled and reassembled to move.
- Additional parts are available for a nominal fee.

NOTES UTILES

-Visitar nuestro website para mirar los videos cortos del montaje.
-Identificar, clasificar y contar las piezas antes de intentar el montaje.
-Llamar gratis a nuestro número de servicio si necesite ayuda con identificar las piezas.
-Las clavijas de compresión se taladran con un martillo.
-Las correderas sólo tienen las protruciones en el lado derecho.
-Las cerraduras de leva que se atan propiamente en una tabla horizontal se puntan al centro de la unidad, y las en una tabla vertical se puntan al fondo.
-Los paneles traseros se mantienen la estabilidad. Usar todos los tornillos proporcionados.
-A taladrar los tornillos en una tabla, asegurarse que hay márgenes iguales en todos los lados para cuadrar la unidad.
-Las unidades sin panel trasero pueden derrumbarse.
-Limpiar la unidad con su pulimento favorito de mueble y una tela suave. NO UTILIZAR productos con quimicos duros o abrasives.
-Mover su mueble nuevo cuidadosamente, con dos personas levanter la unidad a su nuevo lugar.
-Nunca empujar o arrastrar su mueble (especialmente en alfombra).
-Poderse desmontar y volver a montar su mueble de para mover.
-Piezas adicionales están disponibles para una cuota nominal.

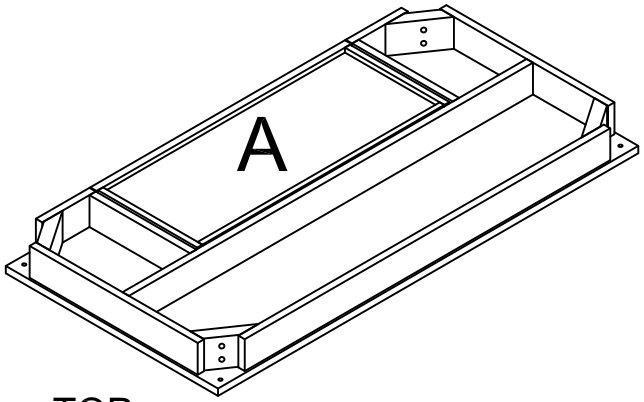

TOP
Panel superior
T9178396010DK

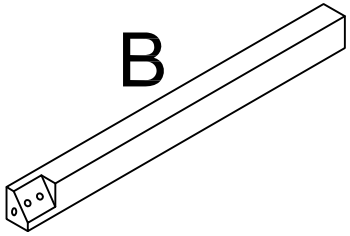

LEG
Pata
T9178396020DK
QTY: 2

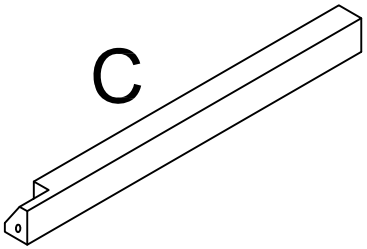

LEG
Pata
T9178396030DK
QTY: 2

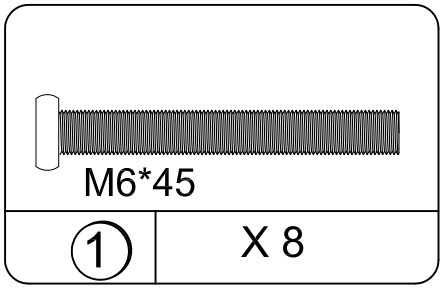

BOLT
Tornillo
TDK0301

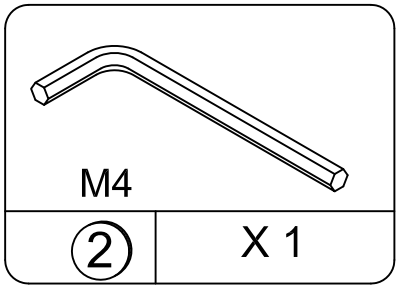

HEX KEY
Llave de montaje
TDK0006

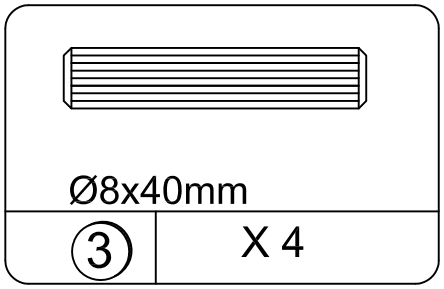

WOOD DOWEL
Clavija de madera
TDK0205

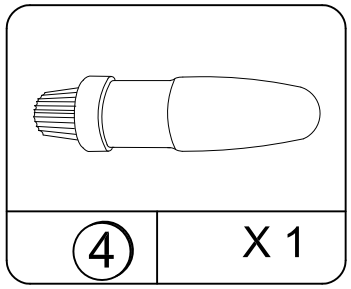

Glue
La cola
TDK2000

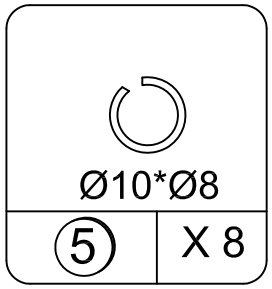

SPRING WASHER
Arandela de Resorte
TDK0302

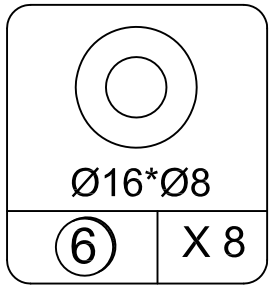

WASHER
Arandela
TDK0303

1

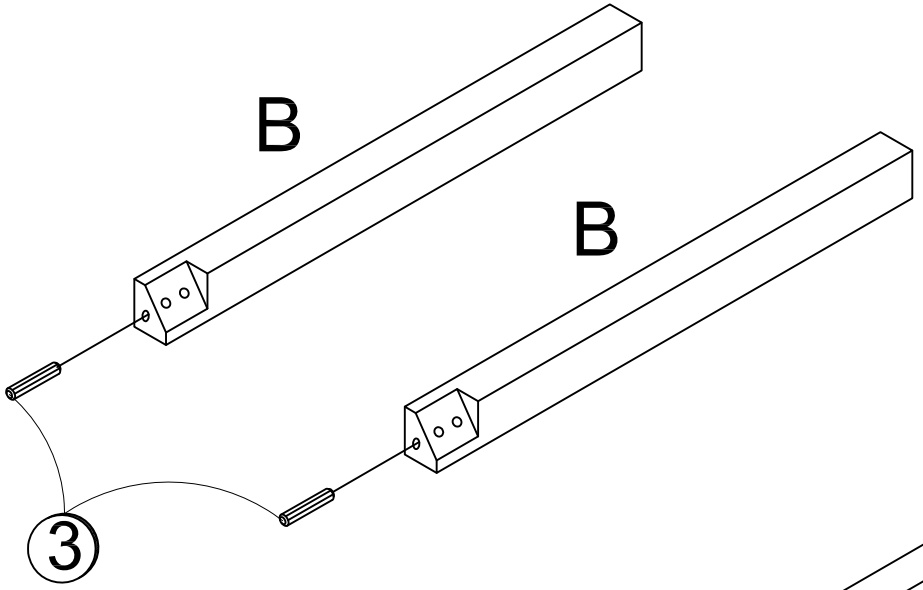

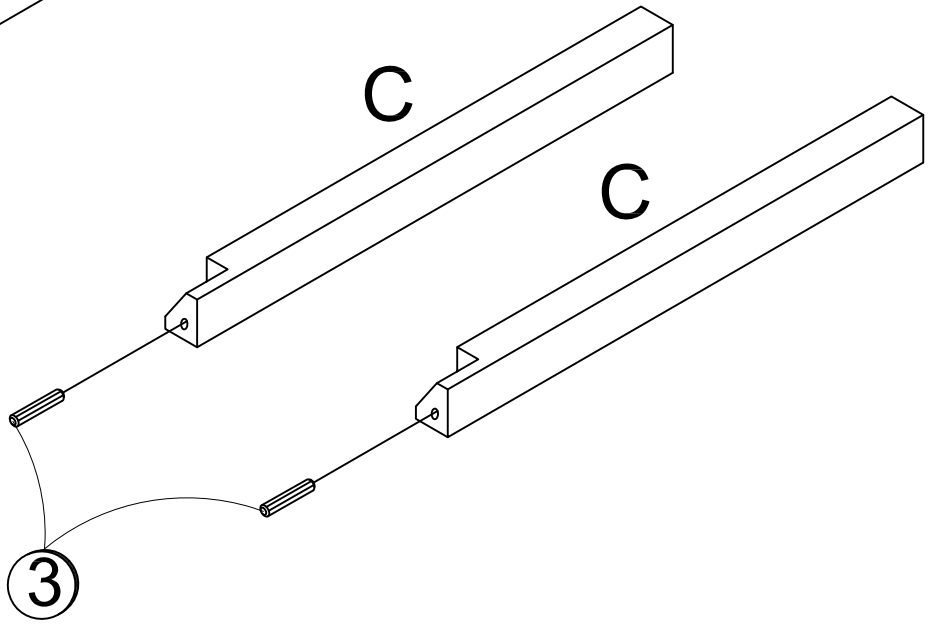

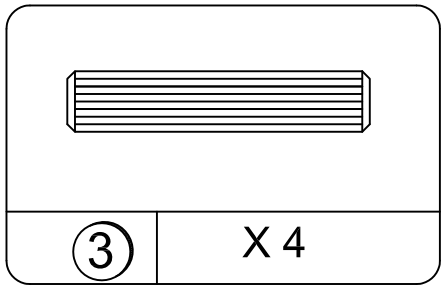

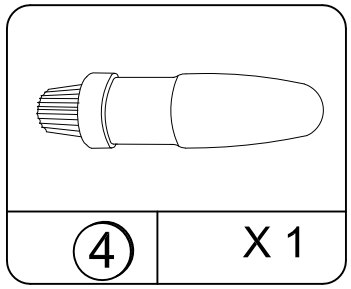

2

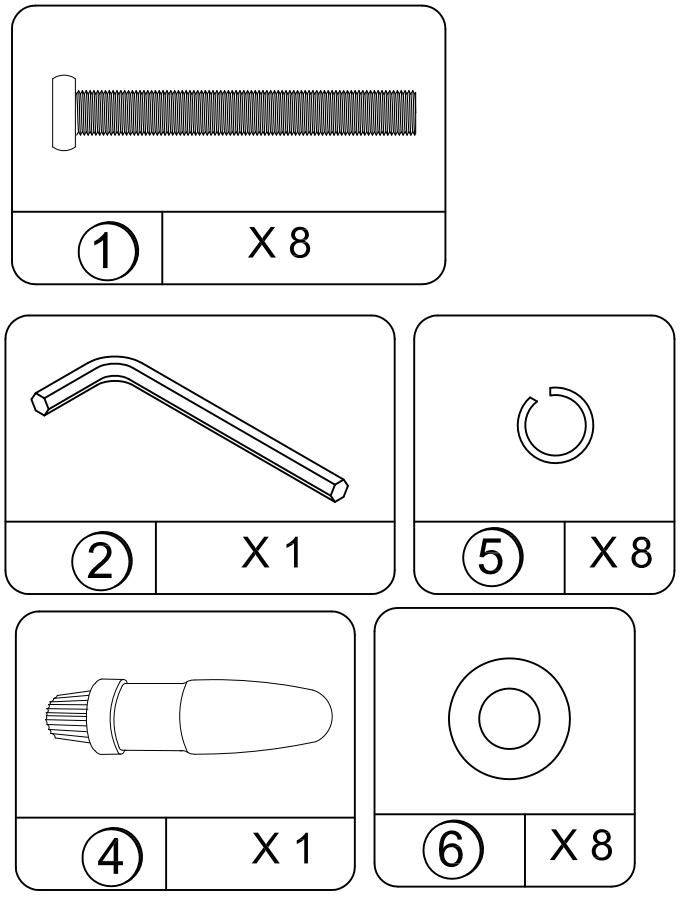

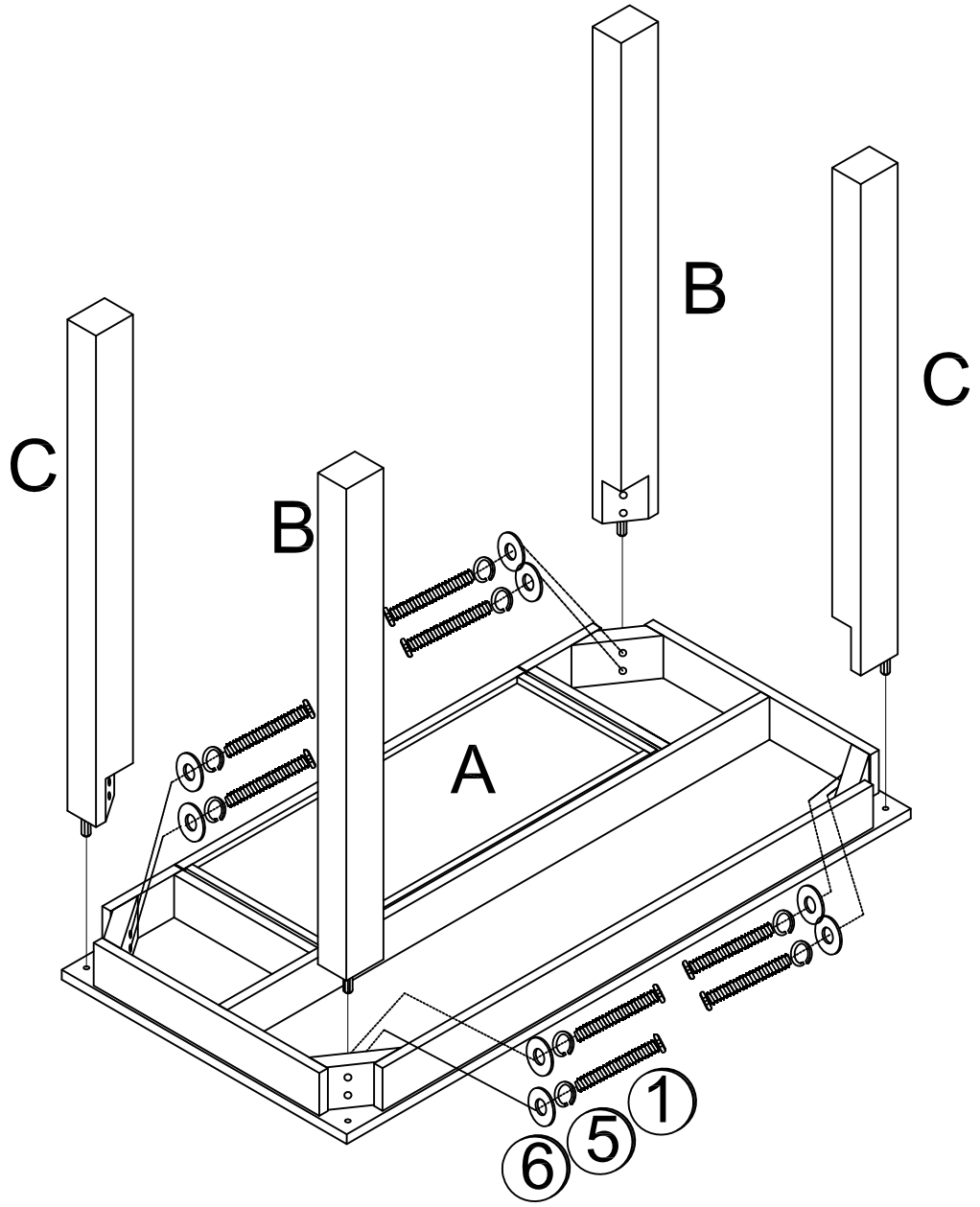

WEIGHT LIMITS:
LÍMITES DE PESO:

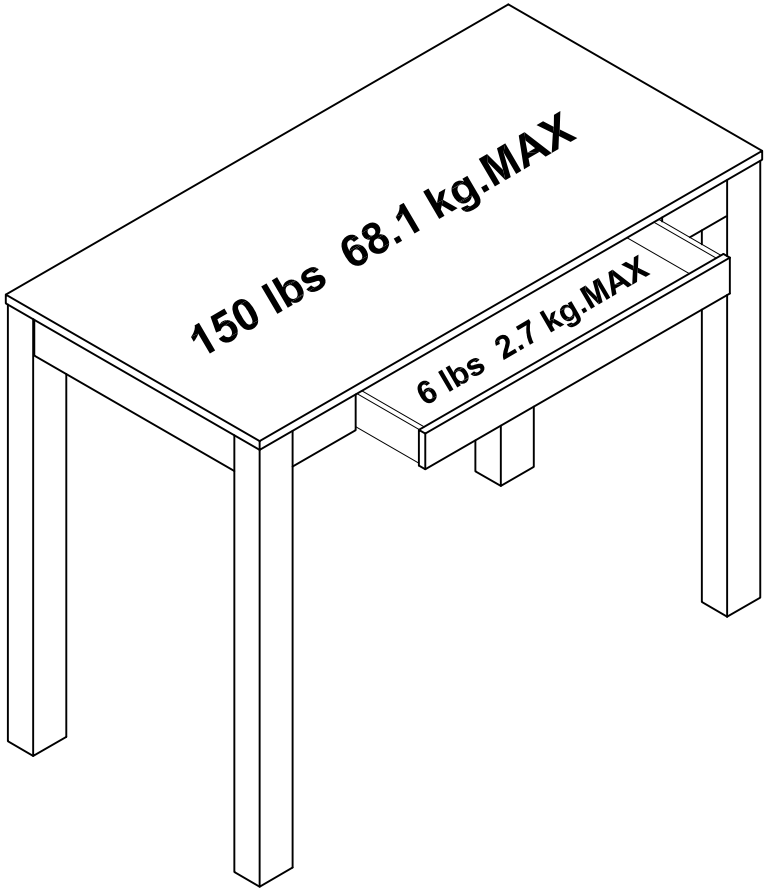

Enjoy Your Furniture
DISFRUTE DE SU MUEBLE

This unit has been designed to support the maximum loads shown.
Exceeding these load limits could cause sagging, instability, product collapse, and/or serious injury.

Esta unidad se ha diseñado para apoyar lad cargas máxima se mostradas.
Exceder estos limites de carga podia causar ceder, inestabilidad, drrumbamiento del producto, yo lesion seria.

⚠ WARNING
Please make sure that all objects are removed before moving the assembled unit.
The unit must be team lifted, not dragged or pushed.
Failure to do so could cause instability, product collapse, and/or serious injury.

⚠ ADVERTENCIA
Por favor mueva el mueble cuidadosamente con las ayuda de otra persona. levante y mueva el mueble a su lugar. no lo arrastre o empuje, de lo contrario puede haber inestabilidad en el mueble y este puede colapsar u ocasionar graves lesiones.